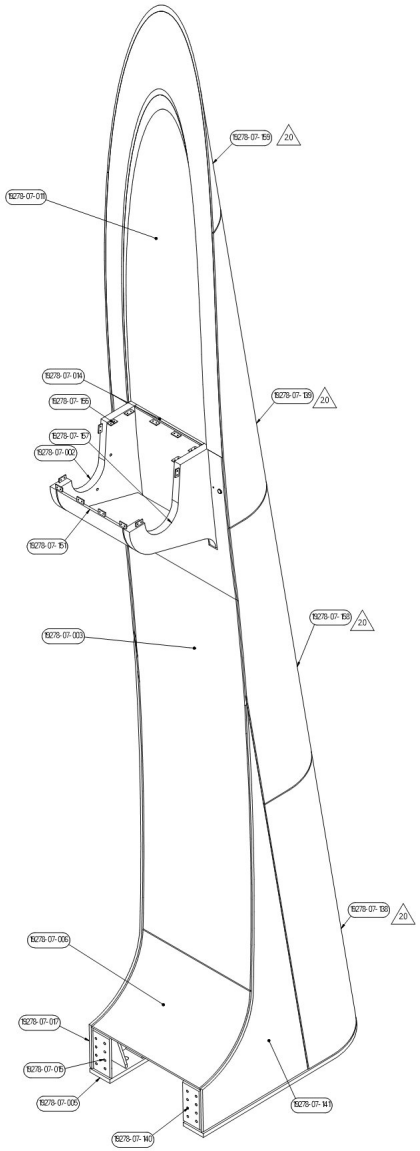

3D 19278-07-G
Schaal (1 : 20)

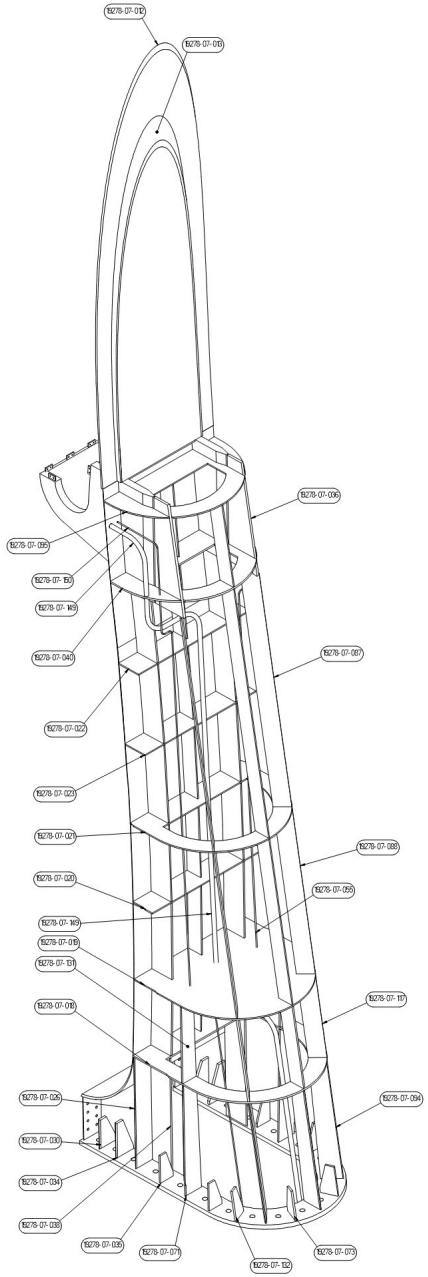

3D 19278-07-G
Schaal (1 : 20)

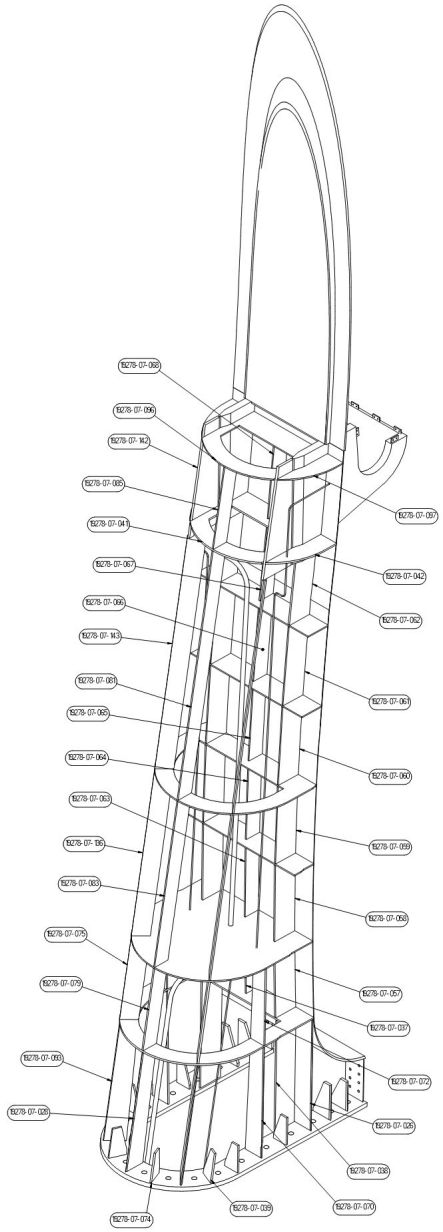

3D 19278-07-G
Schaal (1 : 20)

Itemnummer	Aantal	Omschrijving	Lengte	Breedte	Materiaal	Norm	Opmerking
19278-07-002	1				S355GP+N		
19278-07-003	1				S355		
19278-07-005	1				S355		Z-35
19278-07-006	1				S355		
19278-07-011	1				S355		
19278-07-012	1				S355		
19278-07-015	1				S355		
19278-07-016	1				S355		
19278-07-018	1				S355		
19278-07-037	1				S355		
19278-07-038	1				S355		
19278-07-039	1				S355		
19278-07-040	2				S355		
19278-07-041	1				S355		
19278-07-042	1				S355		
19278-07-052	1				S355		
19278-07-057	1				S355		
19278-07-059	1				S355		
19278-07-060	1				S355		
19278-07-061	1				S355		
19278-07-062	1				S355		
19278-07-063	1				S355		
19278-07-064	1				S355		
19278-07-067	1				S355		
19278-07-068	1				S355		
19278-07-070	1				S355		
19278-07-071	1				S355		
19278-07-072	1				S355		
19278-07-073	1				S355		
19278-07-074	1				S355		
19278-07-075	1				S355		
19278-07-079	1				S355		
19278-07-081	1				S355		
19278-07-082	1				S355		
19278-07-083	1				S355		
19278-07-085	1				S355		
19278-07-087	1				S355		
19278-07-088	1				S355		
19278-07-092	1				S355		
19278-07-094	1				S355		
19278-07-096	1				S355		
19278-07-097	1				S355		
19278-07-127	1				S355		
19278-07-131	1				S355		
19278-07-132	1				S355		
19278-07-136	1				S355		
19278-07-138	1				S355		
19278-07-140	1				S355		
19278-07-141	1				S355		
19278-07-142	1				S355		
19278-07-143	1				S355		
19278-07-149	1				S355		
19278-07-150	1				PVC		
19278-07-151	1				S355		
19278-07-155	16				S355		
19278-07-157	1				S355GP+N		
19278-07-158	1				S355		
19278-07-159	1				S355		

Opmerking:

- Maten in mm tenzij anders aangegeven.
- Hoogtemaatvoeringen in mmt.o.v. NAP
- Scherpe kanten afronden met straal van minimaal 2mm tenzij anders aangegeven.
- Materiaal S355J2+N volgens NEN-EN 10025-2, tenzij anders aangegeven.
- Bij onduidelijkheden contact opnemen met opdrachtgever.
- Rondom afdassen, tenzij anders aangegeven.
- Algemene ruwheid Ra=6.3 tenzij anders aangegeven.
- Gaden in het '360' stelsel.
- Maatvoering in het werk controleren.
- DvG-tekening: LET OP SCHAAL!
- DvG-tekening: staat niet op Coördinaten!

Documentenlijst

Situatie

Versie	Get.	Datum	Omschrijving
20	LvA	12-11-2021	Definitief, hudplaat deling aangepast

Gemeente Urk
Postbus 77
8320 AB Urk
0527-689868

Michiel de Ruyterbrug

Combinatie 2KA
Appelweg 1
4782 PK Moerdijk

Knook Staal en Machinebouw
Knipscheer Infrastructuur
ÆVO

Overzicht
Aanzichten en doorsneden
Hamel
Uitvoerings ontwerp
Ingenieursbureau Boorsma B.V.

getekend	L. Wakker	27-08-2021	projectcode	1807	formaat A0 schaal 1:20/25
gecontroleerd	J. Arnold	23-09-2021	blad 1	× 2 bladen	zaaknummer Z/Inv_ct_Kv_2019-001
vrijgegeven	A.J. Breimer	23-09-2021	status	Definitief	teken MB-30352-UO-TEK Hamel

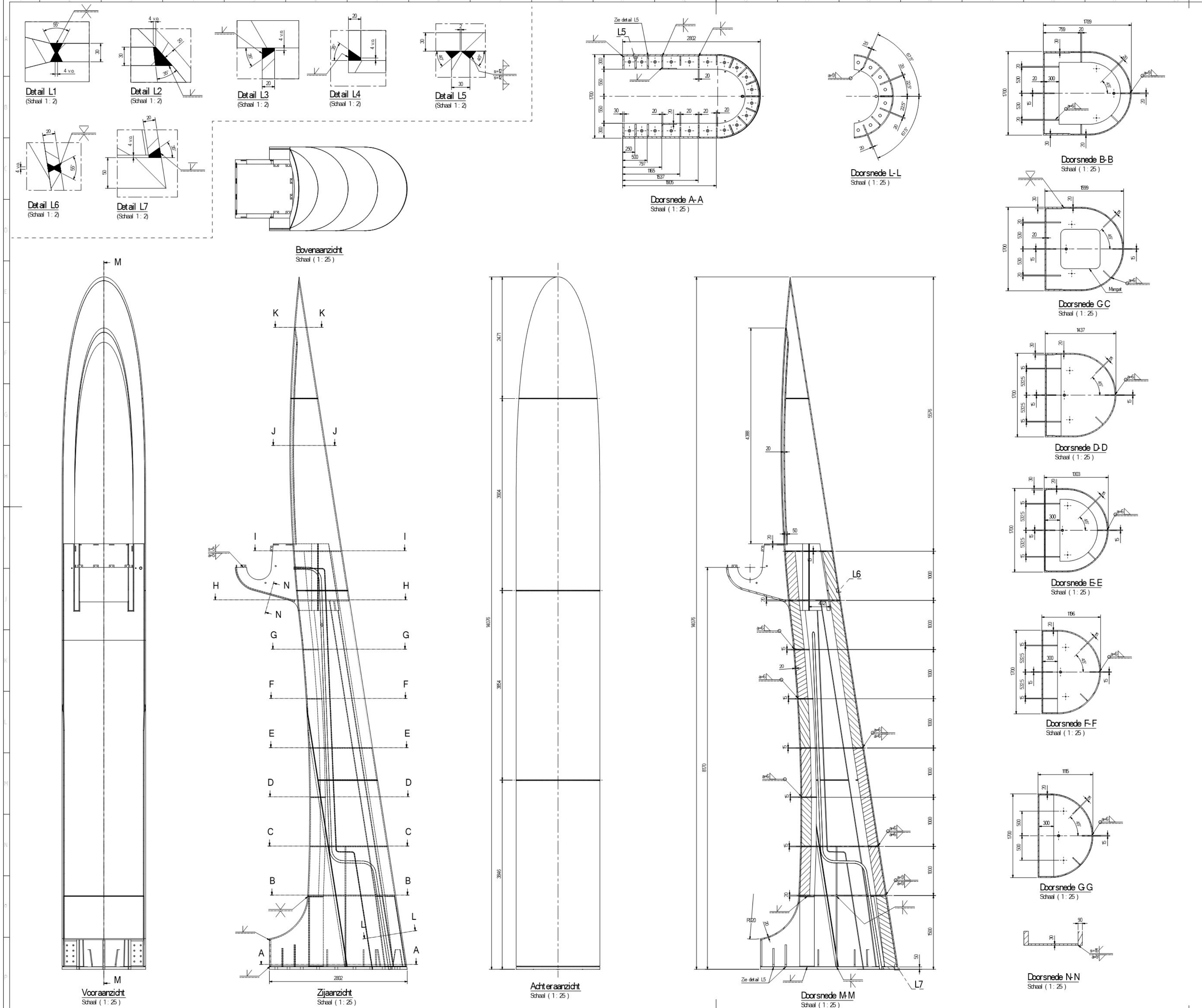

Dubbele hoeklas min a = 0,4 x tmin; hoeklas alleen aan één zijde 0,8 x tmin
Belangrijke lassen X-naad, K-naad of V-naad.
Tenzij anders weergegeven op tekening.

Opmerking:

- Maten in mm, tenzij anders aangegeven.
- Hoogtemaatvoeringen in mm t.o.v. N.A.P.
- Scherpe kanten afronden met straal van minimaal 2mm, tenzij anders aangegeven.
- Materiaal S355J2+N volgens NEN-EN 10025-2, tenzij anders aangegeven.
- Bij onduidelijkheden contact opnemen met opdrachtgeven.
- Rondom aflassen, tenzij anders aangegeven.
- Algemene ruwheid Ra=6,3, tenzij anders aangegeven.
- Graden in het 360° stelsel.
- Maatvoering in het werk controleren.
- DWG tekening: LET OP SCHAAL!
- DWG tekening: staat niet op Coördinaten!

Documentenlijst

Situatie

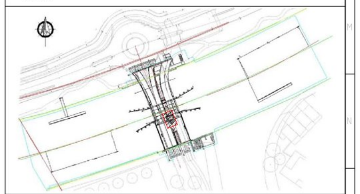

Versie	Get.	Datum	Omschrijving
20	LWA	12-11-2021	Definitief, huidplaat deling aangepast

Gemeente Urk
Postbus 77
8320 AB Urk
0527-689868

Combinatie 2KA
Appelweg 1
4782 PX Moerdijk

Michiel de Ruyterbrug

Knook Staal en Machinebouw
Knipscheer Infrastructuur
ÆVO

Overzicht
Aanzichten en doorsneden
Hamei
Uitvoerings ontwerp
Ingenieursbureau Boorsma B.V.

getekend	L. Wakker	27-08-2021	projectcode 1807	formaat A0 schaal 1:20/25
gecontroleerd	J. Arnold	23-09-2021	blad 2 in 2 bladen	zaaknummer Zhw_ct_Kw_2019-001
vrijgegeven	A.J. Breimer	23-09-2021	status Definitief	teknr MiB-30352-UO-TEK Hamei