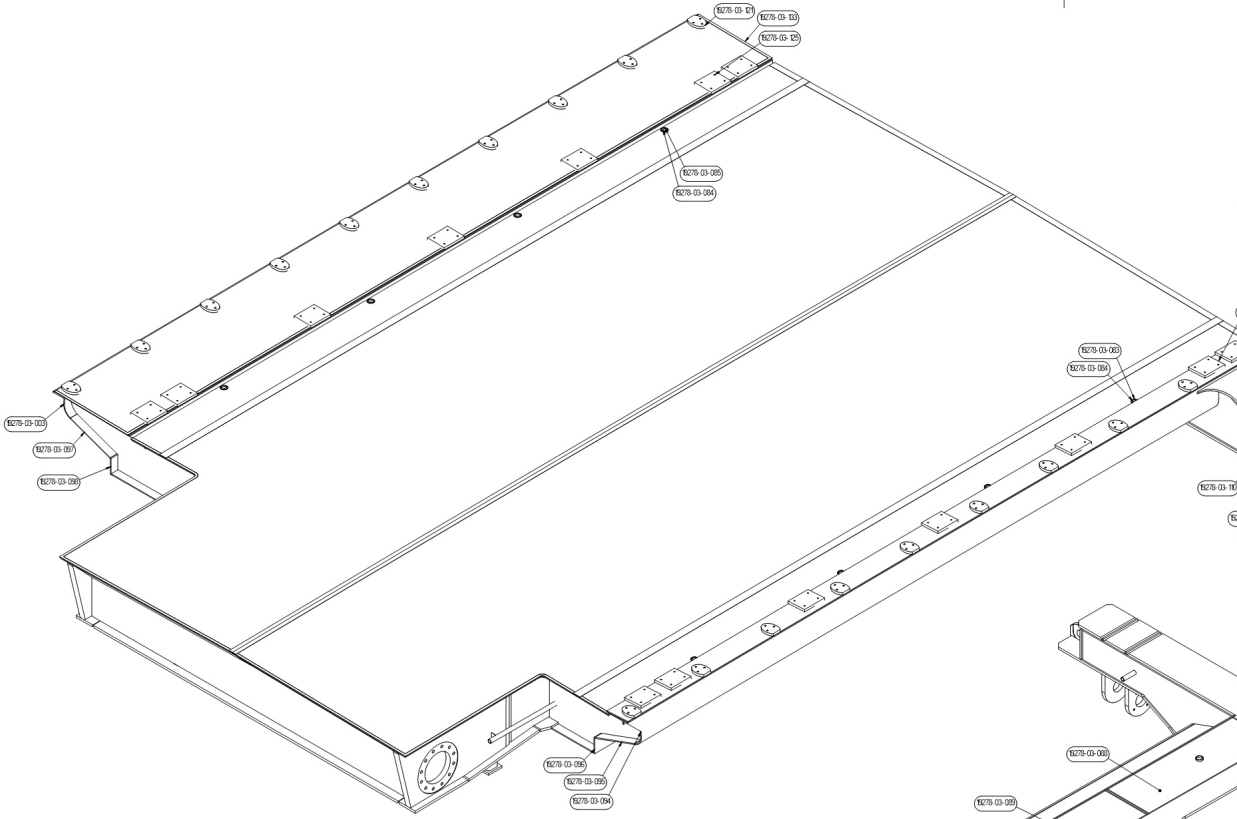

3D Val verkeer
Bovenaanzicht
Schaal (1 : 20)

Gewicht 43341,52 kg (staal 7850kg/m3 excl. conservering & lassen incl. slijtlaag)

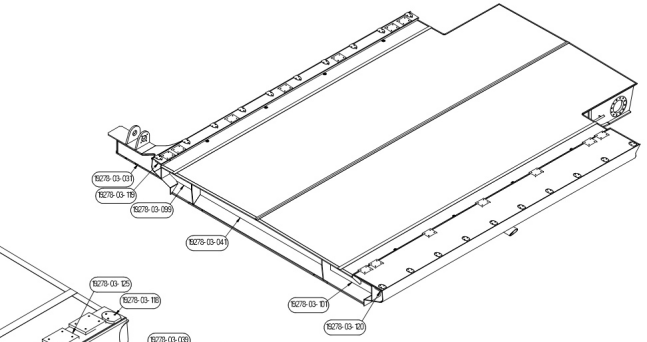

3D Val verkeer
Bovenaanzicht
Schaal (1 : 50)

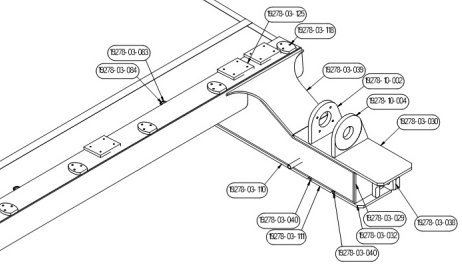

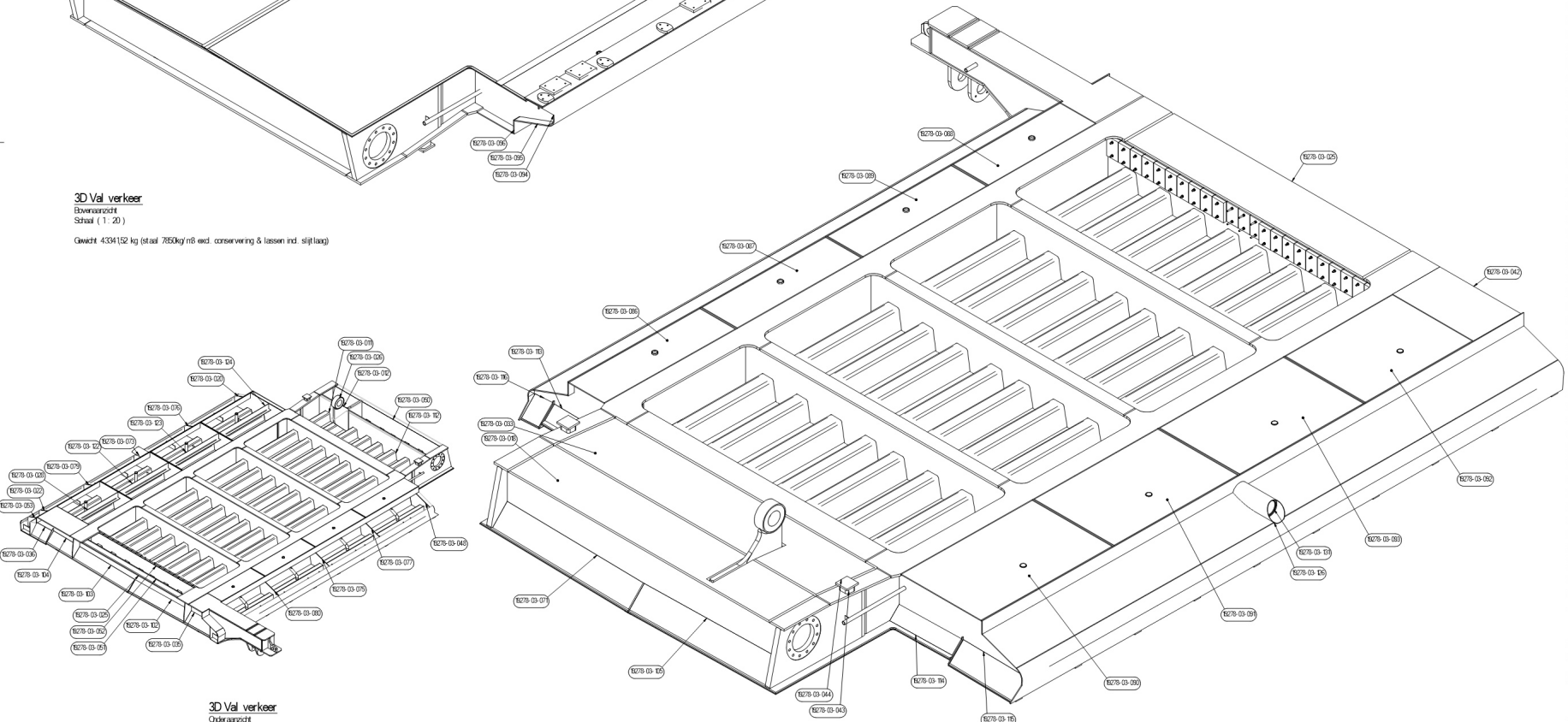

3D Val verkeer
Onderaanzicht
Schaal (1 : 20)

3D Val verkeer
Onderaanzicht
Schaal (1 : 50)

Contrazaag niet verwerkt in 3D model

Uitzette hoeklas: min a = 0,4 x t min, hoeklas alleen aan één zijde 0,3 x t min
Belangrijke lassen X-naad X-naad of V-naad
tenzij anders weergegeven op tekening.

Opmerking

- Meten in mm tenzij anders aangegeven.
- Hoogtemaatvoeringen in mm t.o.v. NAP.
- Scherpe kanten afronden met straal van minimaal 2mm tenzij anders aangegeven.
- Materiaal S355J2+N volgens NEN-EN 10025-2, tenzij anders aangegeven.
- Bij ontoelaatbaar contact opnemen met constructeur.
- Rondom alle lassen, tenzij anders aangegeven.
- Algemene ruwheid Ra=6,3, tenzij anders aangegeven.
- Graden in het 3D' stelsel.
- Maatvoering in het werk controleren.
- DVG tekening: LET OP SCHAAL!
- DVG tekening: staat niet op Coördinaten!

Documentenlijst

30	Itemnummer	Aantal	Omschrijving	Lengte	Breedte	Materiaal	Norm	Opmerking
	19278-03-001	1				Staal		
	19278-03-002	1				Staal		
	19278-03-003	1				Staal		
	19278-03-004	1				Onbekend		slijtlaag
	19278-03-005	1				Staal		
	19278-03-006	1				Staal		
	19278-03-011	1				Staal		
	19278-03-012	1				Staal		
	19278-03-014	1				Staal		
	19278-03-016	1				Staal		
	19278-03-017	1				Staal		
	19278-03-018	1				Staal		
	19278-03-019	1				Staal		
	19278-03-020	1				Staal		
	19278-03-022	3				Staal		
	19278-03-024	1				Staal		
	19278-03-025	1				Staal		
	19278-03-026	1				Staal		
	19278-03-028	1				Staal		
	19278-03-029	1				Staal		Z35
	19278-03-030	1				Staal		Z35
	19278-03-031	1				Staal		
	19278-03-032	1				Staal		
	19278-03-033	1				Staal		
	19278-03-035	1				Staal		
	19278-03-036	1				Staal		
	19278-03-037	1				Staal		
	19278-03-038	1				Staal		X2 boeibiet
	19278-03-039	1				Staal		
	19278-03-040	2				Staal		
	19278-03-041	1				Staal		
	19278-03-042	1				Staal		
	19278-03-043	2				Staal		
	19278-03-044	2				Staal		
	19278-03-045	46	Draadend M16			Staal		
	19278-03-046	1				Staal		
	19278-03-048	1				Staal		
	19278-03-049	1				Staal		
	19278-03-051	1				Staal		
	19278-03-052	1				Staal		
	19278-03-053	1				Staal		
	19278-03-054	1				Staal		
	19278-03-055	1				Staal		
	19278-03-056	1				Staal		
	19278-03-057	4				Staal		
	19278-03-058	4				Staal		
	19278-03-059	1				Staal		
	19278-03-060	1				Staal		
	19278-03-061	1				Staal		
	19278-03-062	1				Staal		
	19278-03-063	1				Staal		
	19278-03-064	1				Staal		
	19278-03-065	1				Staal		
	19278-03-066	1				Staal		
	19278-03-067	1				Staal		
	19278-03-068	1				Staal		
	19278-03-069	1				Staal		
	19278-03-070	1				Staal		
	19278-03-071	1				Staal		
	19278-03-072	1				Staal		
	19278-03-073	1				Staal		
	19278-03-074	1				Staal		
	19278-03-075	1				Staal		
	19278-03-076	1				Staal		
	19278-03-077	1				Staal		
	19278-03-078	1				Staal		
	19278-03-079	1				Staal		
	19278-03-080	1				Staal		
	19278-03-081	1				Staal		
	19278-03-082	4				Staal		
	19278-03-083	4				Staal		
	19278-03-084	8				Staal		
	19278-03-085	4				Staal		
	19278-03-086	1				Staal		
	19278-03-087	1				Staal		
	19278-03-088	1				Staal		
	19278-03-089	1				Staal		
	19278-03-090	1				Staal		
	19278-03-091	1				Staal		
	19278-03-092	1				Staal		
	19278-03-093	1				Staal		
	19278-03-094	1				Staal		
	19278-03-095	1				Staal		
	19278-03-096	1				Staal		
	19278-03-097	1				Staal		
	19278-03-098	1				Staal		
	19278-03-099	1				Staal		
	19278-03-100	1				Onbekend		witte lijnen
	19278-03-101	1				Staal		
	19278-03-102	1				Staal		
	19278-03-103	1				Staal		
	19278-03-104	1				Staal		
	19278-03-105	1				Staal		
	19278-03-106	1				Staal		
	19278-03-107	1				Staal		
	19278-03-108	1				Staal		
	19278-03-109	1				Staal		
	19278-03-110	1				Onbekend		witte lijnen
	19278-03-111	1				Staal		
	19278-03-112	1				Staal		
	19278-03-113	1				Staal		
	19278-03-114	1				Staal		
	19278-03-115	1				Staal		
	19278-03-116	1				Staal		
	19278-03-117	1				Staal		
	19278-03-118	1				Staal		
	19278-03-119	1				Staal		
	19278-03-120	1				Staal		
	19278-03-121	1				Staal		
	19278-03-122	1				Staal		
	19278-03-123	1				Staal		
	19278-03-124	1				Staal		
	19278-03-125	1				Staal		
	19278-03-126	1				Staal		
	19278-03-127	1				Staal		
	19278-03-128	1				Staal		
	19278-03-129	1				Staal		
	19278-03-130	1				Staal		
	19278-03-131	1				Staal		
	19278-03-132	1				Staal		
	19278-03-133	1				Staal		
	19278-03-134	1				Staal		
	19278-03-135	1				Staal		
	19278-03-136	1				Staal		
	19278-03-137	1				Staal		
	19278-03-138	1				Staal		
	19278-03-139	1				Staal		
	19278-03-140	1				Staal		
	19278-03-141	1				Staal		
	19278-03-142	1				Staal		
	19278-03-143	1				Staal		
	19278-03-144	1				Staal		
	19278-03-145	16				Staal		
	19278-03-146	1				Staal		
	19278-03-147	1				RVS		
	19278-03-148	1				RVS		
	19278-03-149	5				Staal		
	19278-03-150	6				Staal		
	19278-03-151	1				Staal		
	19278-03-152	1				Staal		
	19278-03-153	1				Staal		
	19278-03-200	43				Staal		
	19278-10-002	1				Staal		
	19278-10-004	1				Staal		
	ISO 4032 - M8p6	46				8.8		
	ISO 7089 - 16	46				8.8		

Uitvoeringsklasse 3 volgens NEN-EN-1090

Projector	Nationale Bepaling	Volgens
Alle maten in [mm]	Constructie	NEN-EN-ISO 1090
	Gewichtsbepaling	NEN-EN-ISO 7825
	Plaatstaal	NEN-EN-ISO 1090
	Lasprocedures	NEN-EN-ISO 2553

Algemeen Tolerantie	NEN-ISO 2768	mK	Thermisch snijden	ISO 9013	
Niet tolerantie voor gelaste constructies	NEN-EN-ISO 13920	AE	Roestkiezer	NEN-EN 8628	A
Lassen Visuele controle	NEN-EN-ISO 5817	B	Gereinigd en	ISO 8501-1	Ct3

Versie	Gel.	Datum	Omschrijving
30	LVA	17-11-2021	Definitief, Hangstang, voetplaten en vijzelpunt toegevoegd

Gemeente Urk
Postbus 77
8320 AB Urk
0527-689868

Combinatie 2KA
Appelweg 1
4782 PK Moerdijk

Michiel de Ruyterbrug

Knook Staal en Machinebouw
Knipscheer Infrastructuur
ÆVO

Stalen Val verkeer
3D zieuvs
Overzicht
Uitvoerings Ontwerp
Ingenieursbureau Boorsma B.V.

gekeurd	L. Wakker	17-09-2021	projectcode 1807	formaat A0	schaal 1:20
gecontroleerd	J. Arnold	15-09-2021	blad 1 + 1 bladen	zaaknummer Zhvu_ct_Kvr_2019-001	
erijgegeven	A.J. Breimer	15-09-2021	status Definitief	tekn MB-3031-U-O-TEK Stalen Val verkeer	