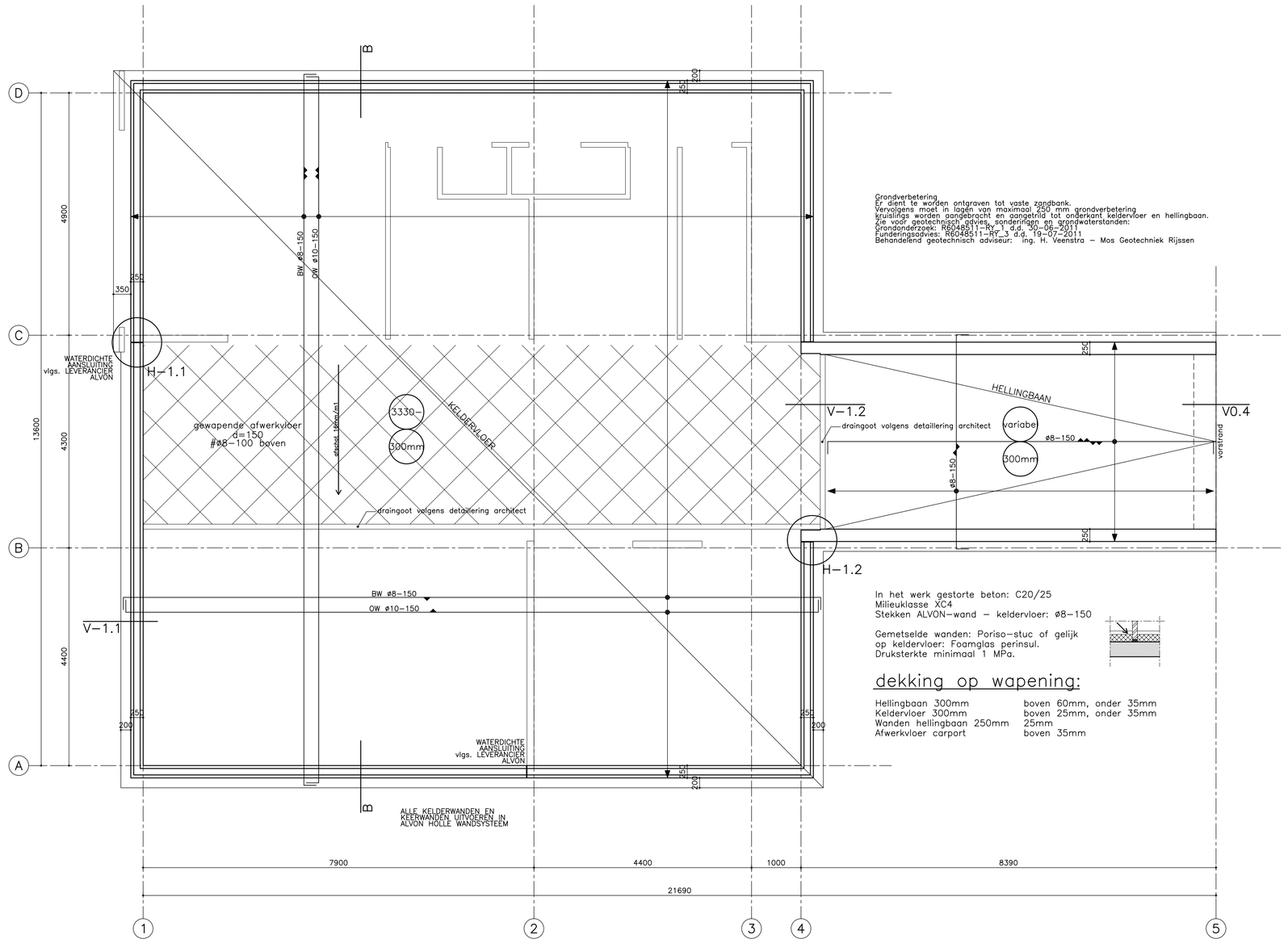

Keldervloer

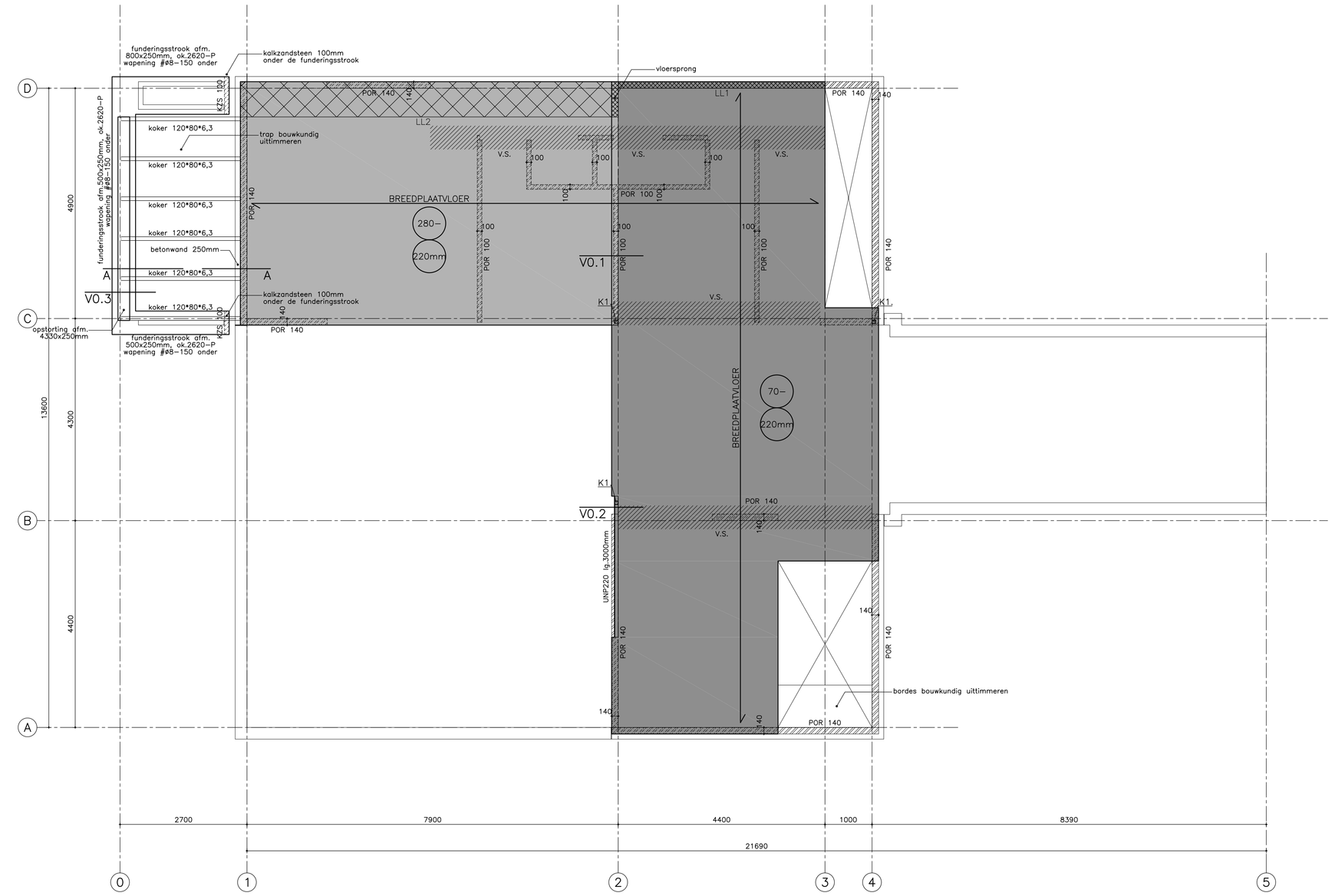

Begane grondvloer

K1 = koker 80*80,8,0

LSW = lichte scheidingswand

VS = versterkte strook

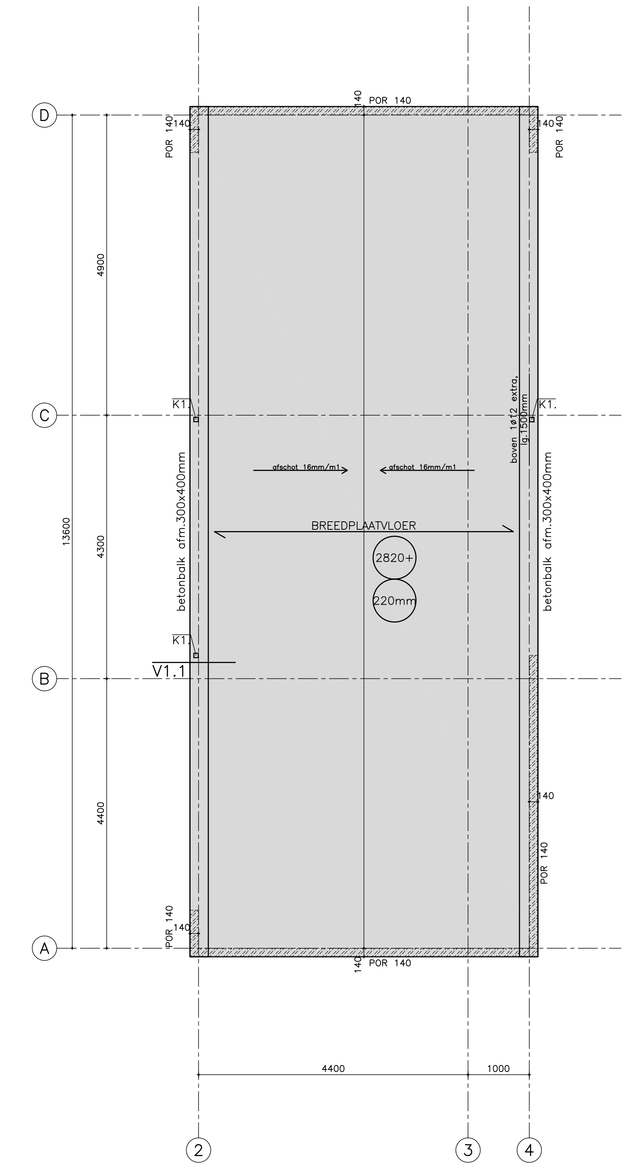

Dakvloer

K1 = koker 80*80,8,0

LSW = lichte scheidingswand

ND = niet-vloerdragend metselwerk

DAKRAND t.p.v. AS 2 en AS4 max.50mm BOVEN DE DAKRAND!

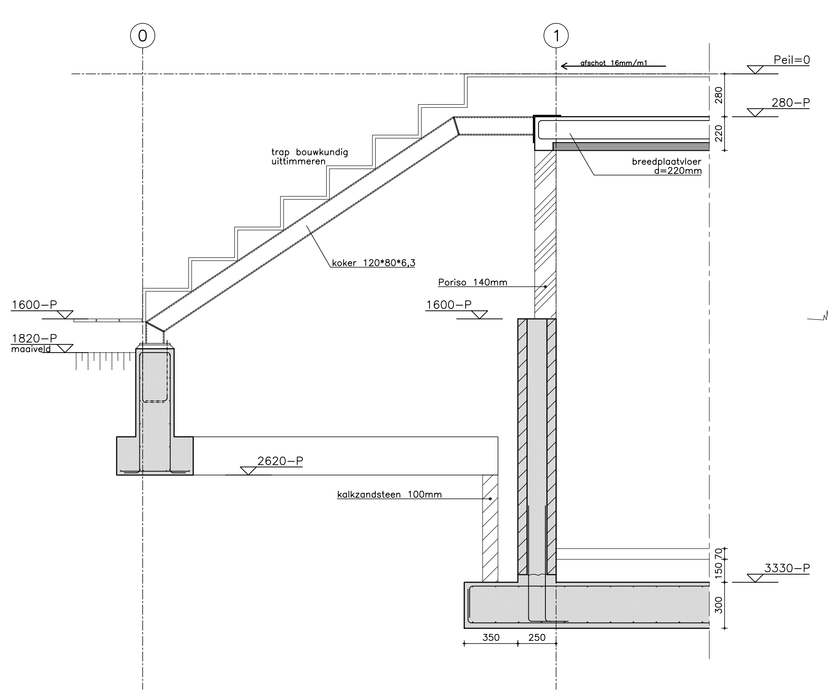

Doorsnede A–A

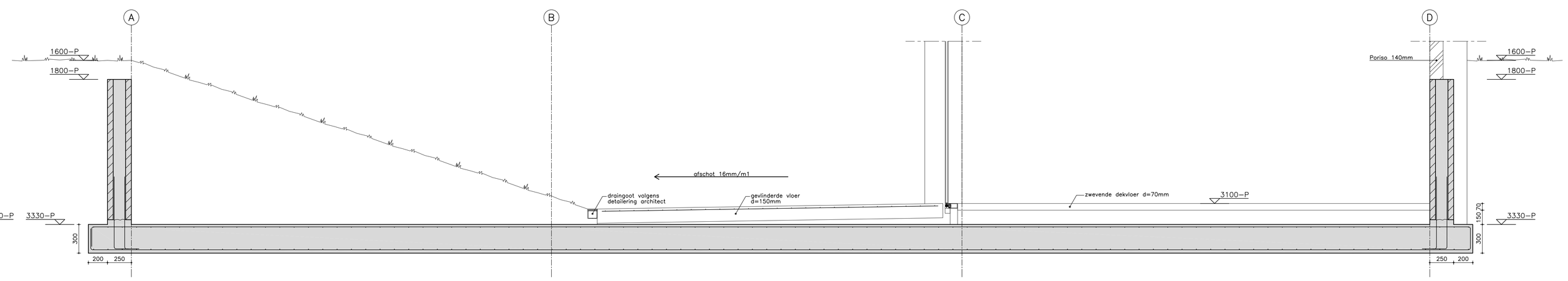

Doorsnede B–B

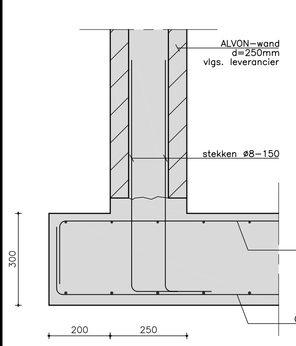

V–1.1

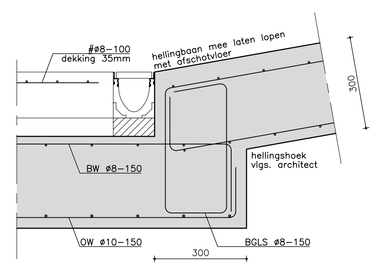

V–1.2

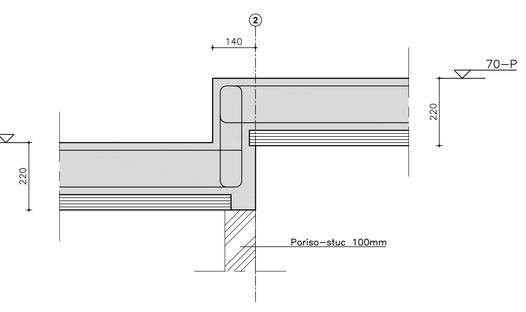

V0.1

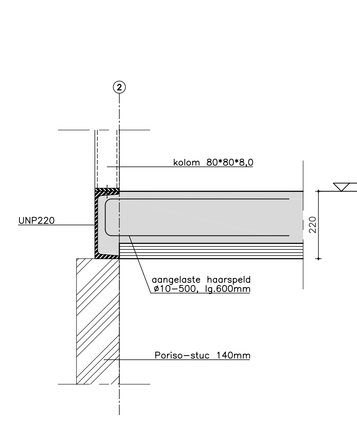

V0.2

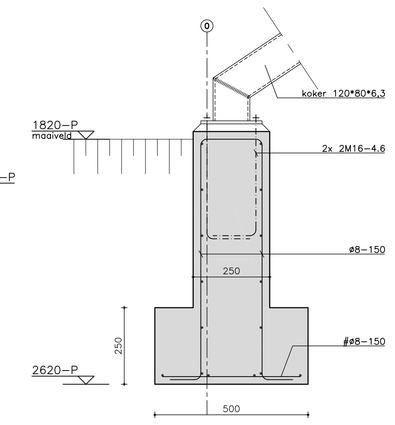

V0.3

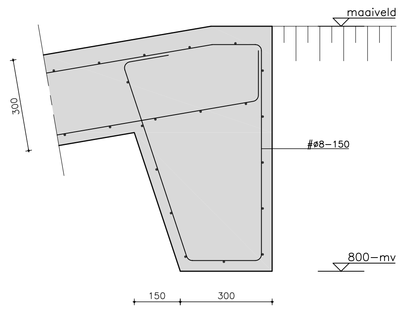

V0.4

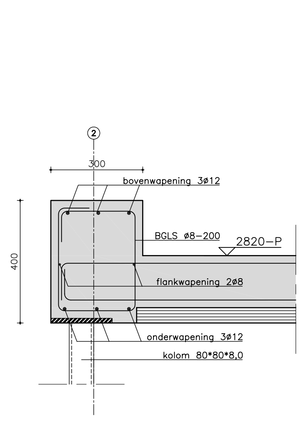

V1.1

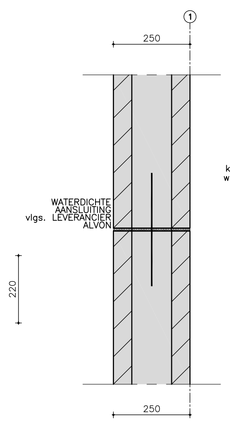

H–1.1

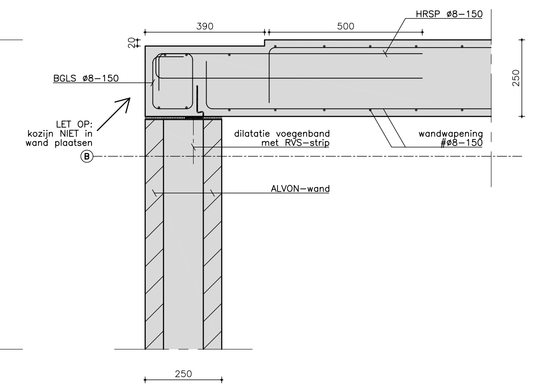

H–1.2

Wijz.	Datum	Wijziging betreft	Getekend
A	07-03-2012	wapening getekend en diverse bouwkundige wijzigingen	PM
B			
C			
D			

ALGEMEEN

Metselwerk dilataties volgens opgave TCKI
Alle maten in het werk te controleren
Voorzieningen ten behoeve van prefab- en staalconstructie volgens leverancier
Geen grind op plat dak!!
Lesdengte wapeningsnetten minimaal 40 x staafdiameter
spouwankers 4 per m2
ophopping liggers / kolomen 150 mm tenzij anders vermeld
Binnenblad boven wandopeningen uittimmeren

VLOERBELASTINGEN:

Terras: Permanent 0,50 kN/m²
Veranderlijk 2,50 kN/m²
Woning: Permanent 1,60 kN/m²
Veranderlijk 1,75 kN/m²
Dak: Permanent 0,25 kN/m²
Veranderlijk 1,60 kN/m²

REKENWAARDE LENLASTEN:

LL1 : 15 kN/m1
LL2 : 20 kN/m1

constructie boven de vloer
constructie onder de vloer
Overspanningsrichting

In situ beton
In situ kalkzandsteen
In situ Poriso stuc

DEKKING OP DE WAPENING TENZIJ ANDERS VERMELD

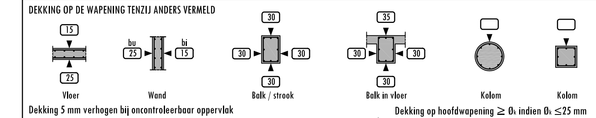

Dekking 5 mm verhogen bij onconstruerbaar oppervlak
Dekking op hoofdwapening ≥ Ø; indien Ø; ≤25 mm
Randelis van in steenen met kennisdeelbijl Øk; vervangen door equivalente staal met Øk =Øk√n
Dekking op hoofdwapening ≥ 1,5 Ø; indien Ø; >25 mm

MATERIAALKWALITEITEN TENZIJ ANDERS VERMELD

BETON		STAAL		HOUT	
Milieuklasse	XC1 / XC4	Kwaliteit bouten	8.8	Sterkteklasse	C18
Sterkteklasse ste-beton	C20/25	Kwaliteit ankers	4.6	METSELWERK	
Sterkteklasse prefab	C45/55	Wafelprofielen	S235JRG2	Poriso stuc Druksterkte mortel 5N/mm²	
Wapeningsstaal	FeB500 RWL	Ronde buizen	S235J2H		
		Vierkante / rechthoekige buizen	S275J2H		

PROJECT **Woning Eschouwierloon 8 - Almelo**	OPDRACHTGEVER **Familie Dubbelman - Almelo**		Constructeur RG Tekenaar PM
TEKENING **CONSTRUCTIE**	ARCHITECT Reitsema & Partners - Rijssen		Schaal 1:10/1:20/1:50 Fase Bestek Status Definitief Datum 19-08-2011

ArchimedeS BOUWADVIES
A DICK KETSTRAAT 10 5645 LB EINDHOVEN T. 0407512345 F. 0407512346
@ WWW.ARCHIMEDES-BOUWADVIES.NL

Projectnummer **2011172**

B.01