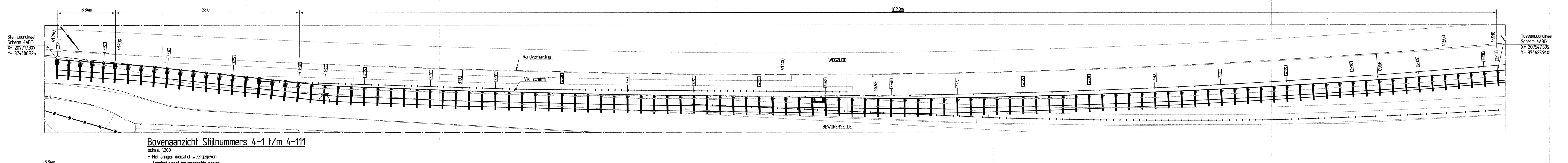

Bovenaanzicht Stijlnummers 4-1 t/m 4-111

schaal 1:200
- Metreringen indicatief weergegeven
- Aanzicht vanaf bewonerszijde gezien

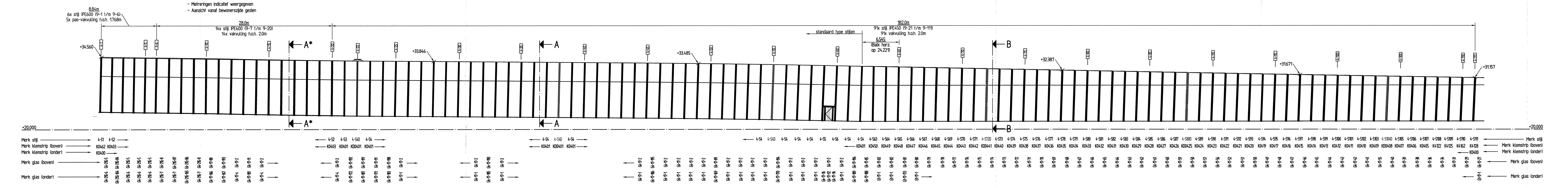

Vooraanzicht Stijlnummers 4-1 t/m 4-111

schaal 1:200
- Metreringen indicatief weergegeven
- Aanzicht vanaf bewonerszijde gezien

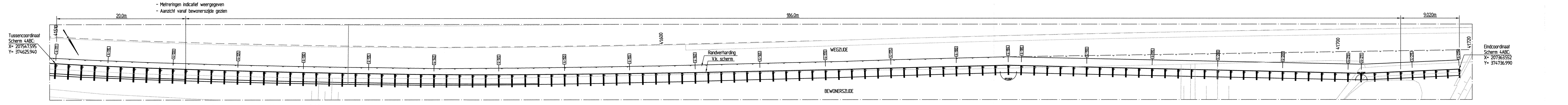

Bovenaanzicht Stijlnummers 4-111 t/m 4-219

schaal 1:200
- Metreringen indicatief weergegeven
- Aanzicht vanaf bewonerszijde gezien

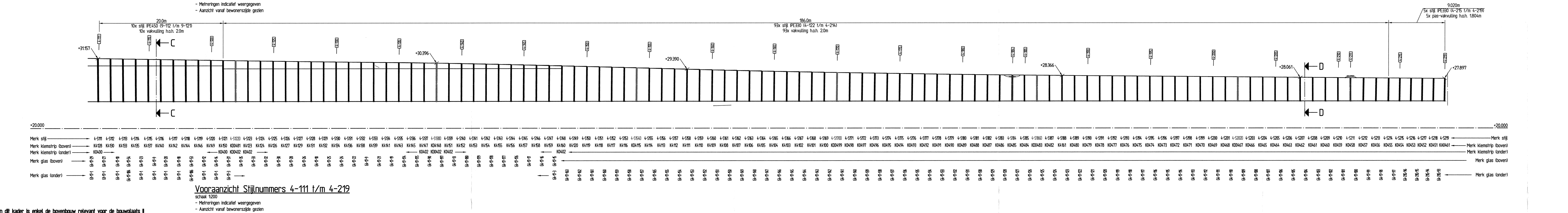

Vooraanzicht Stijlnummers 4-111 t/m 4-219

schaal 1:200
- Metreringen indicatief weergegeven
- Aanzicht vanaf bewonerszijde gezien

Binnen dit kader is enkel de bovenbouw relevant voor de bouwplaats II

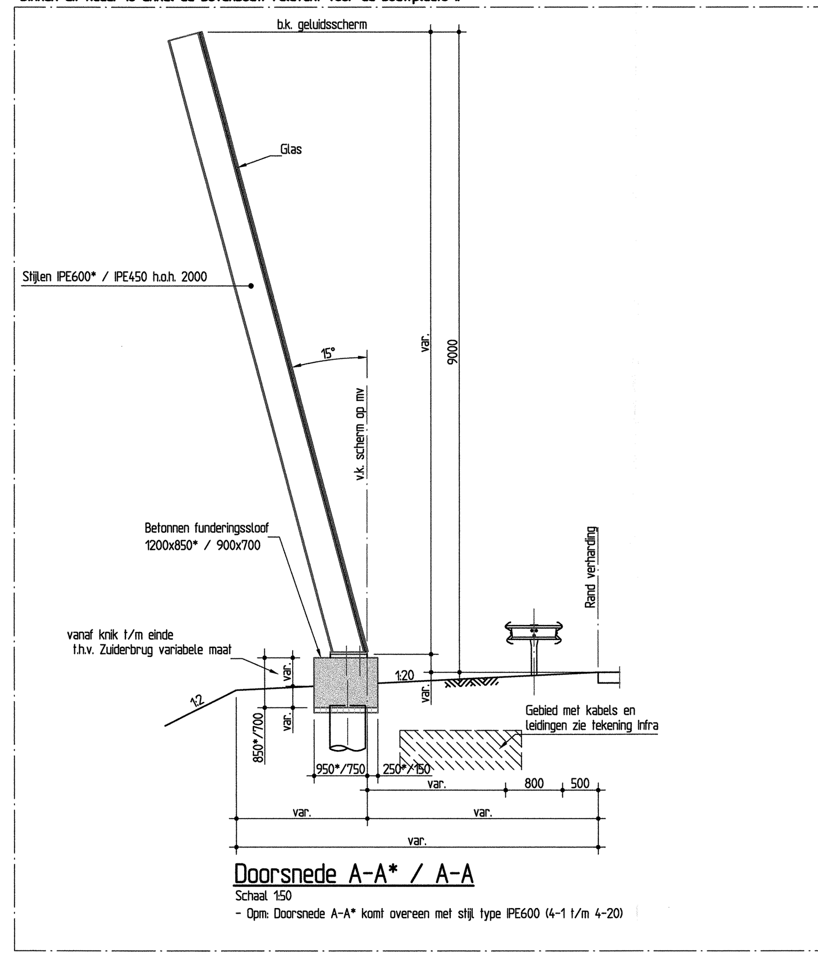

Doorsnede A-A* / A-A

Schaal 1:50
- Opm. Doorsnede A-A* komt overeen met stijl type IPE600 (4-1 t/m 4-20)

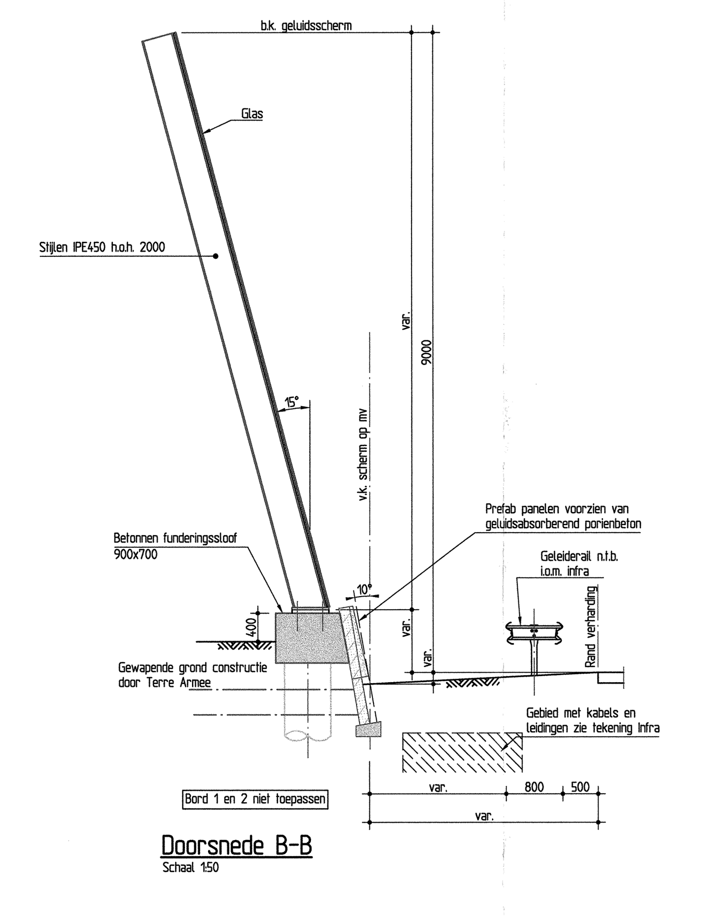

Doorsnede B-B

Schaal 1:50

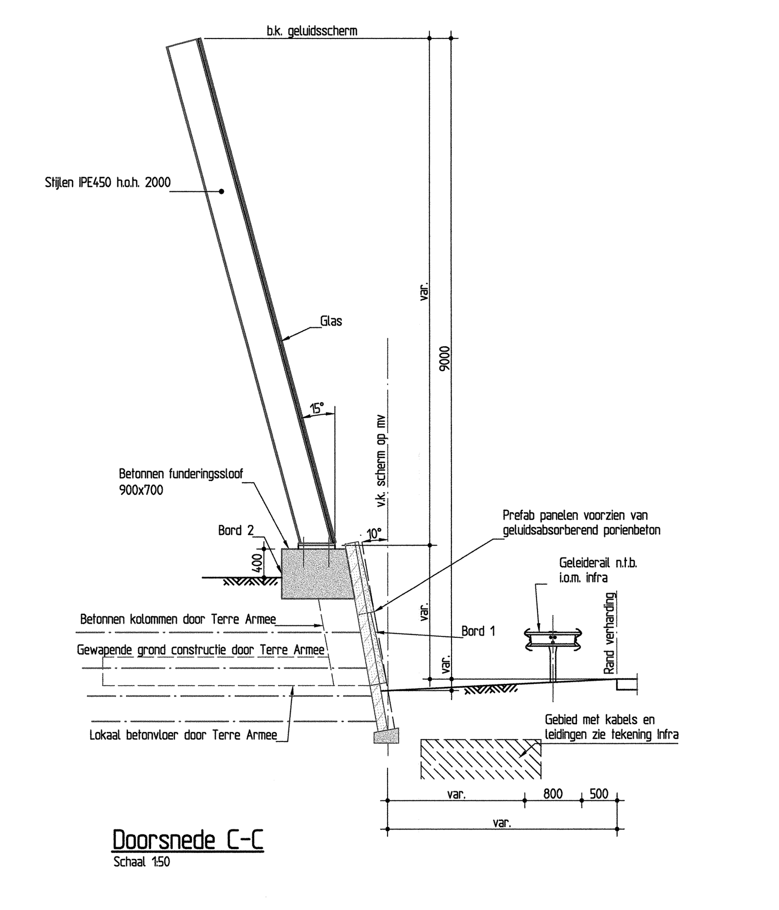

Doorsnede C-C

Schaal 1:50

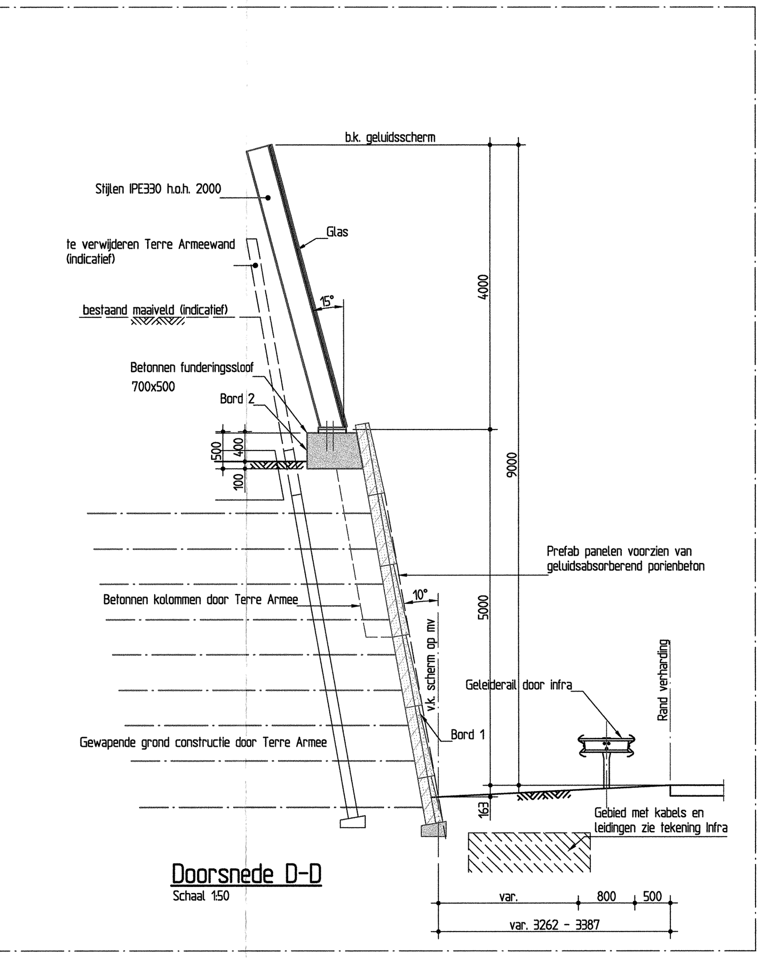

Doorsnede D-D

Schaal 1:50

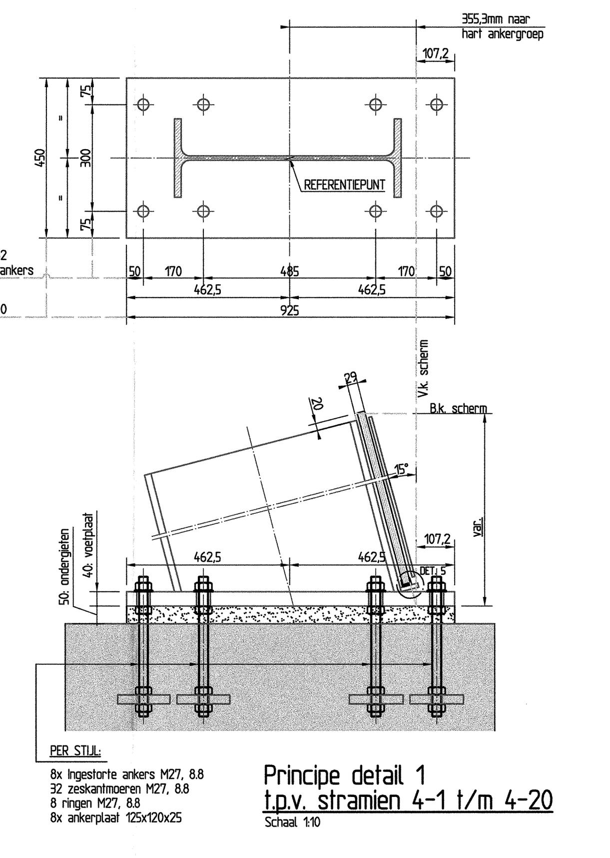

Principe detail 1
t.p.v. stramien 4-1 t/m 4-20

Schaal 1:10

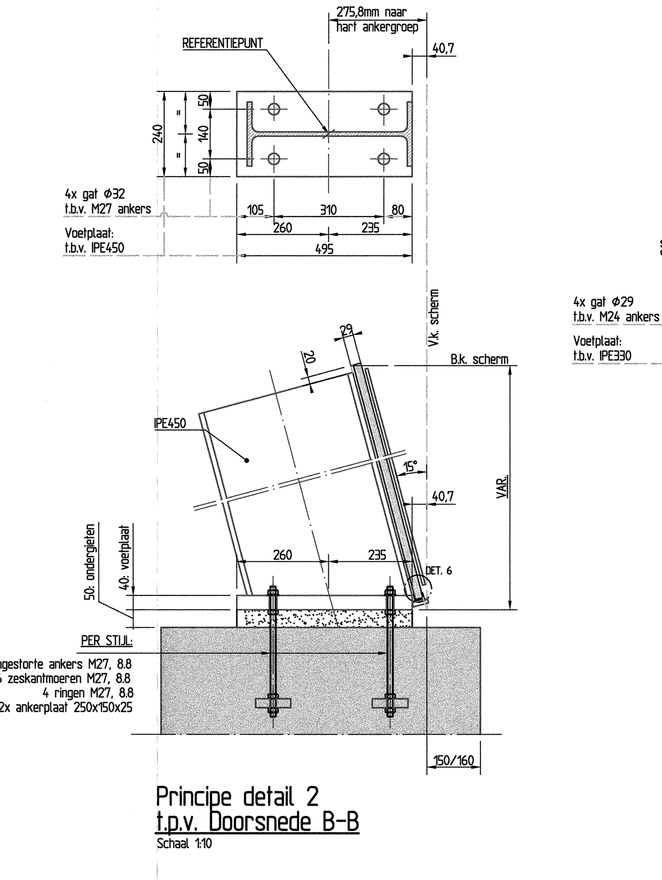

Principe detail 2
t.p.v. Doorsnede B-B

Schaal 1:10

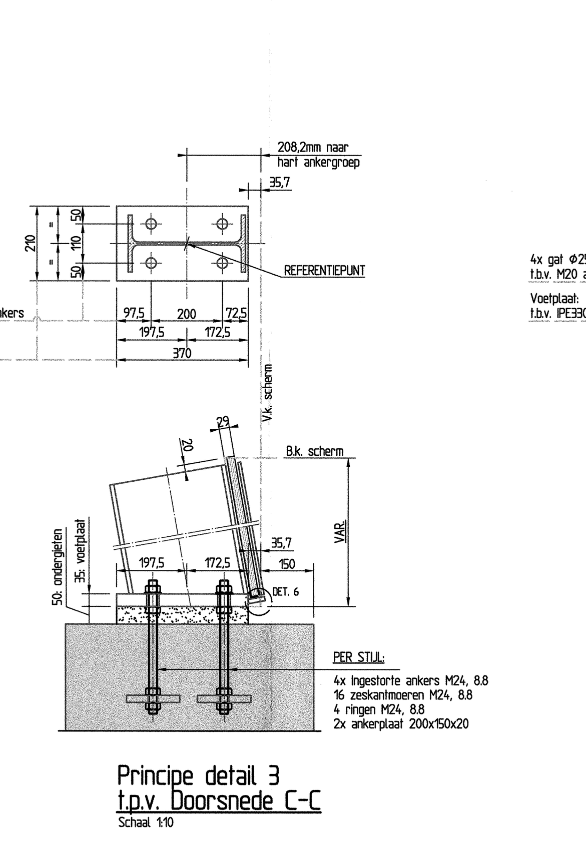

Principe detail 3
t.p.v. Doorsnede C-C

Schaal 1:10

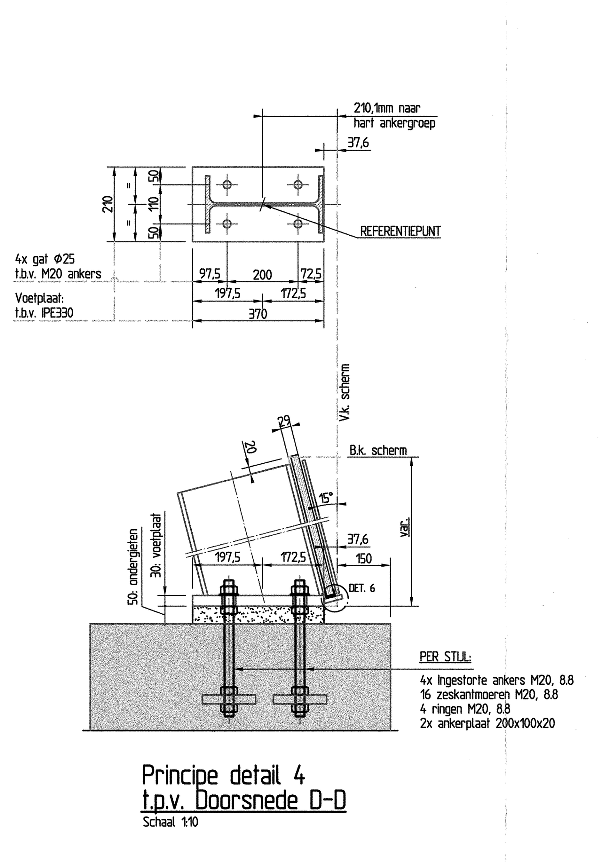

Principe detail 4
t.p.v. Doorsnede D-D

Schaal 1:10

VERZAMELSTAAT

AS-NUMMERING	PROFIEL	TYPE STIJL	AANTAL STIJLEN	VOETPLAAT (S355)	ANKERS (8.8)	ANKERPLAAT (S235)	TOTALE ANKERLENGTE	UITSTEEKLENGTE ANKERS VANAF BK. BETON
4-1 t/m 4-20	IPE600	Verzwaard (t.p.v. AB)	20x	925x450x40	8x M27	8x 125x120x25	850	125
4-21 t/m 4-121	IPE450	Standaard (t.p.v. AB)	101x	495x240x40	4x M27	2x 250x150x25	725	125
4-122 t/m 4-210	IPE330	Standaard (t.p.v. AB)	89x	370x210x35	4x M24	2x 200x150x20	520	120
4-211 t/m 4-219	IPE330	Verzwaard (t.p.v. AB)	9x	370x210x30	4x M20	2x 200x100x20	510	110

- Voor merknummers stijl/vakvulling: zie vooraanzicht
- AB = Aardebaan
- KW = Kunstwerk
- OPGELET!! Extra dikke EDPM toepassen bij stramiennummers: 4-22, 4-184, 4-211

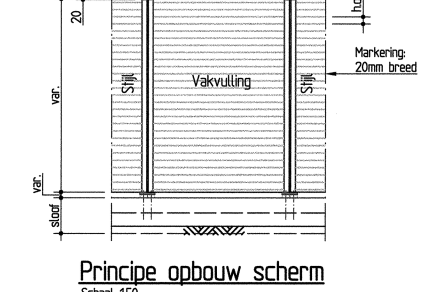

Principe opbouw scherm

Schaal 1:50

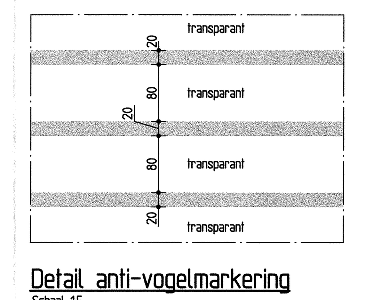

Detail anti-vogelmarkering

Schaal 1:5

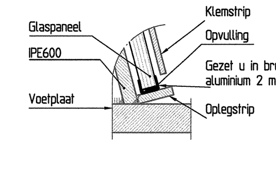

Principe detail 5

Schaal 1:5

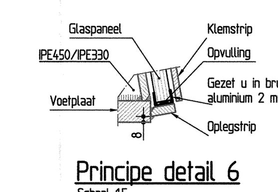

Principe detail 6

Schaal 1:5

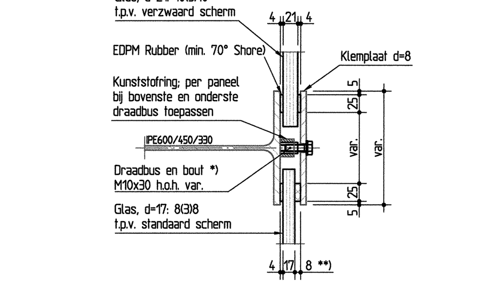

Principe doorsnede inklemming t.p.v. overgangs-, standaard-, verzwaarde zones

schaal 1:5

**) OPGELET; getekende 8mm enkel van toepassing t.p.v. overgang glas (17/21mm) & deurconstructie, anders 4mm toepassen

*) OPGELET: bout M10x30 enkel van toepassing t.p.v. overgang glas (17/21mm), verzwaard scherm & deurconstructie, anders bout M10x25 toepassen

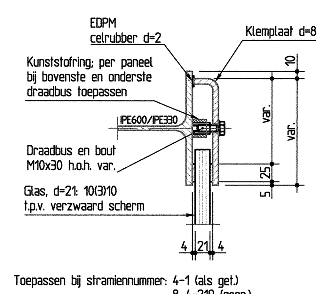

Doorsnede eindstijl

schaal 1:5

Toepassen bij stramiennummer: 4-1 (als gel) & 4-219 (gesp)

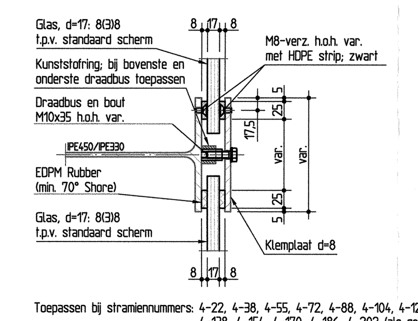

Doorsnede dilatatiestijl stnd.

schaal 1:5

Toepassen bij stramiennummers: 4-22, 4-38, 4-55, 4-72, 4-88, 4-104, 4-122, 4-138, 4-154, 4-170, 4-186, 4-202 (als gel)

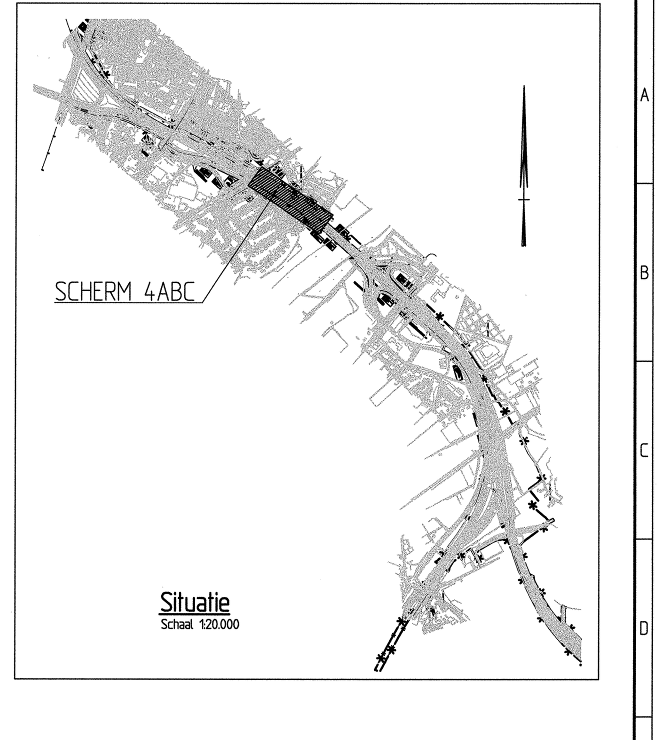

Situatie

Schaal 1:20.000

Verklaring:

- Rand verharding
- V.k. (referentielijn) nieuw scherm
- Overgangpunt schermen
- Begin/eindpunt nieuw scherm
- Nieuwe vluchtdeur (in bovenaanzicht)
- Bestaande vluchtdeur te handhaven (in bovenaanzicht)
- Glaspaneel
- Bestaand scherm te handhaven
- Aansluitpunt nieuw scherm op bestaand
- Kadastrale grens
- Betonnen taludtrap
- KW2 Kunstwerknummering
- Markering vluchtroute; links of rechts (in vooraanzicht)

Opmerkingen:

- peilmaten in m tov NAP, coordinaten, alignementen en lengtes in m, overige maten in mm.
- alle hoeken in het 360 graden stelsel.
- hoogte geluidsschermen gedefinieerd t.o.v. bk asfalt t.p.v. rand verharding, tenzij anders vermeld.
- maatvoering en coordinaten schermbeëindigingen en -overgangen gegeven t.p.v. snijpunt v.k. scherm met hart stijl.
- maatvoering bestaand in het werk te controleren.

Bijbehorende tekeningen:

- A74-GLS-TEK-7004 Geluidsschermen A73/A74 Principedetails geluidsschermen stalen stijlen
- A74-GLS-TEK-7005 Geluidsschermen A73/A74 Principedetails geluidsschermen betonnen stijlen
- A74-HWVN-TEK-8111-DWM Versie A d.d. 26-08-2010 Digitaal Wegmodel
- A74-HWVN-TEK-8001-DTM Versie F d.d. 25-03-2010 Digitaal Terreinmodel (t.b.v. gedeelte ten oosten Zuiderbrug)
- A74-HWVN-TEK-8028-DTM Versie 0 d.d. 13-09-2010 Digitaal Terreinmodel (t.b.v. gedeelte ten westen Zuiderbrug)
- Uitzetten van schermlijn 4AB gerefereerd op basis van 3D-polylijn Versie 7.0 d.d. 26-05-2011
- Uitzetten van schermlijn 4C gerefereerd op basis van 3D-polylijn Versie 5.0 d.d. 26-05-2011

nr.	omschrijving wijziging	datum	paraaf
1	DEFINITIEF	28-06-2011	
2			
3			
4			

DURAVERMEER — Trappistenweg 8, 5932 NB Tegelen

goedgekeurd: W.J.G.M. van Peer — par. — d.d. 28-06-2011

Ministerie van Verkeer en Waterstaat — Rijkswaterstaat

hoofdafdeling — afdeling — staalleverancier: STAALBOUW WEELDE INT. N.V. — akk. — behoort bij

A74 Venlo BDX-9147
Geluidsschermen A73/A74
Object 17.5 Geluidsscherm groep 2
Geluidsscherm 4
Overzicht
Uitvoerings ontwerp

getekend	G. Spekman	par.	d.d. 21-06-2011	projectcode
gecontroleerd	M. Kerstens	par.	d.d. 28-06-2011	dossiercode
vrijgegeven	E. Schuijlens	par.	d.d. 28-06-2011	dienstcode

in 1 bladen, blad nr. 1
formaat A0L9 (1890x841)
schaal zie tek.

status: DEFINITIEF — versie 1.0 — reg.nr. A74-GLS-TEK-7304