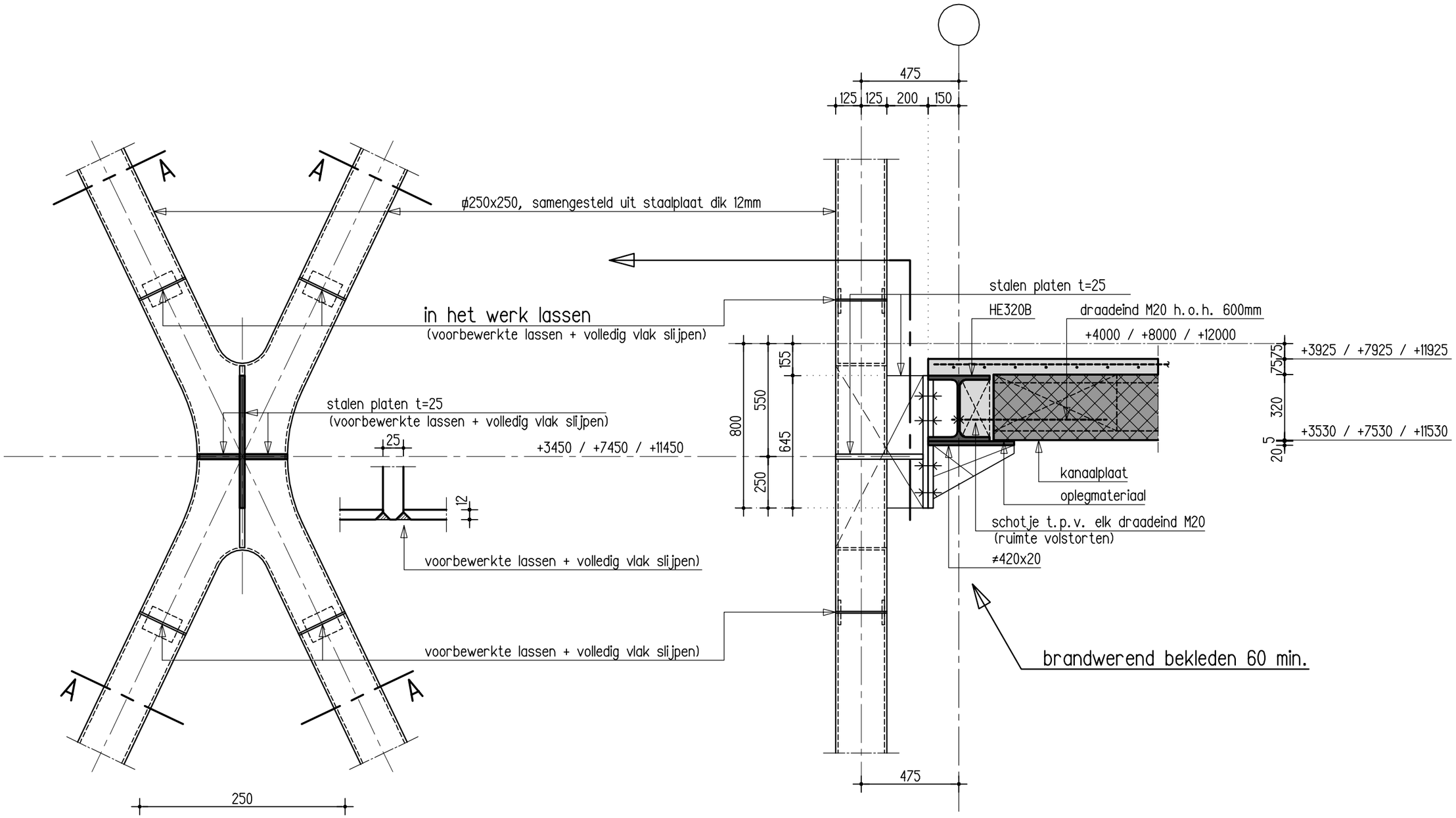

doorsnede A

abt	datum 01-02-2010	getekend tbr	schaal 1:20	werkcode 09825	tek.nr.	c6_4_01
	constructies				detail	1.03