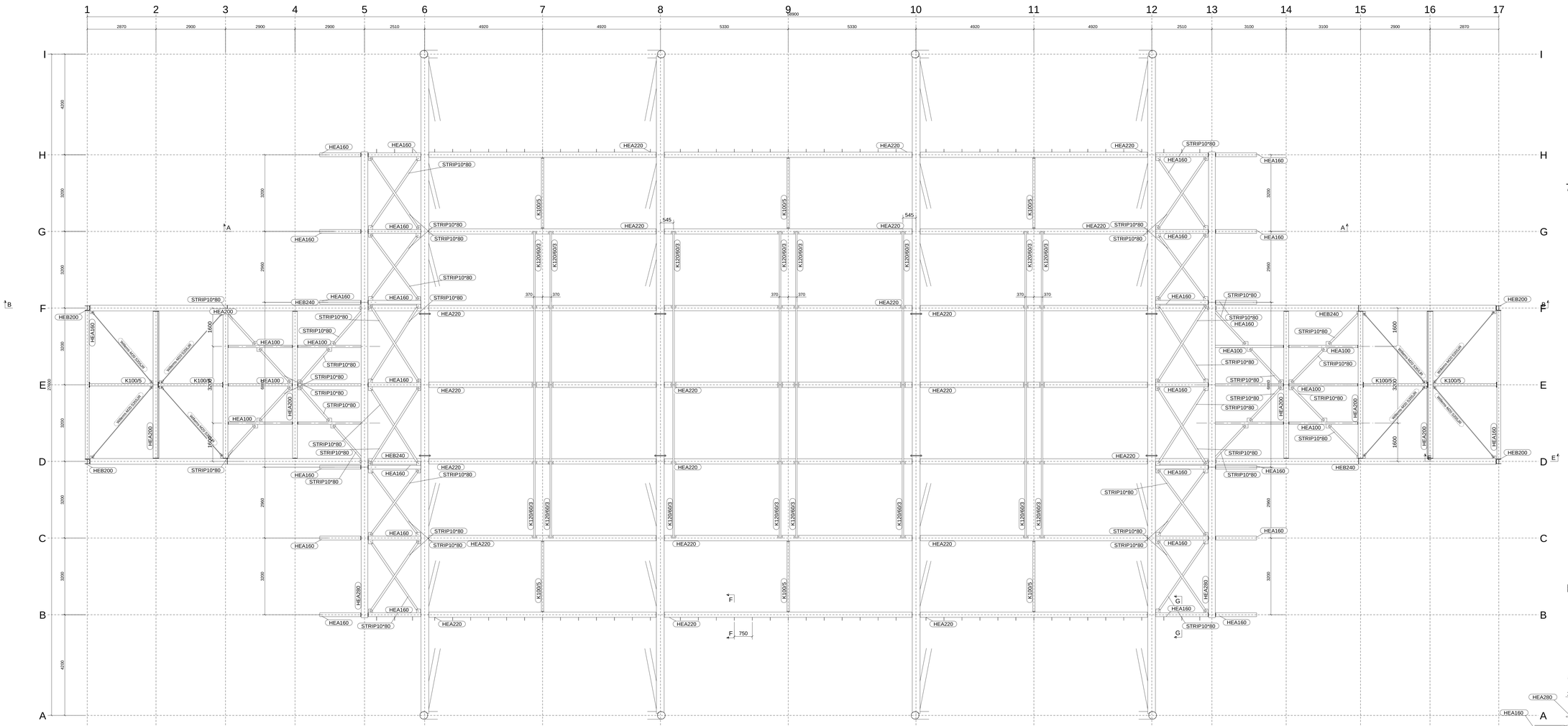

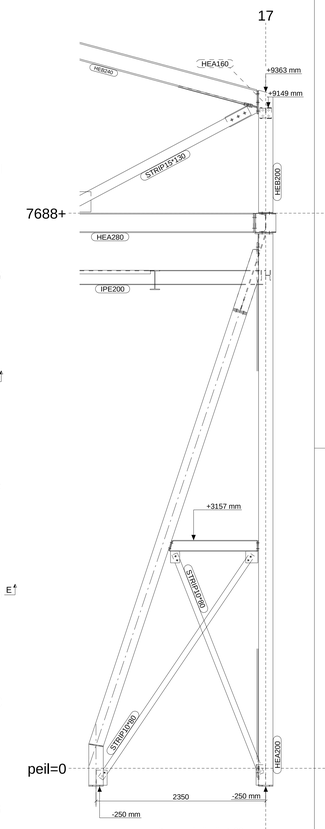

Doorsnede E - E , 1:30

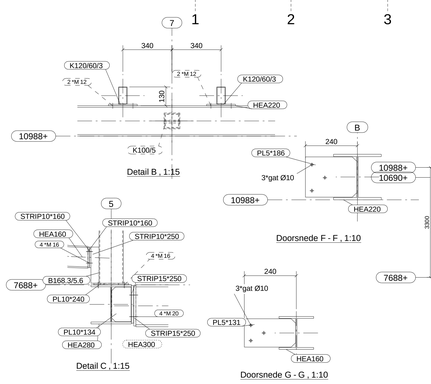

Detail B , 1:15

Doorsnede F - F , 1:10

Detail C , 1:15

Doorsnede G - G , 1:10

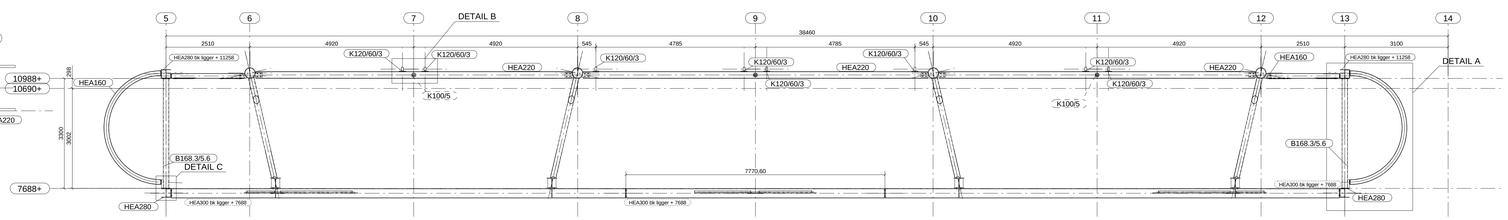

Doorsnede A - A , 1:65

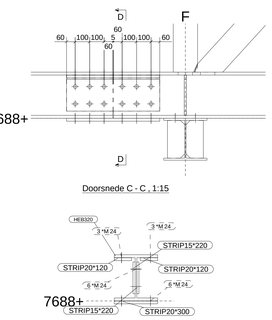

Doorsnede C - C , 1:15

Doorsnede D - D , 1:15

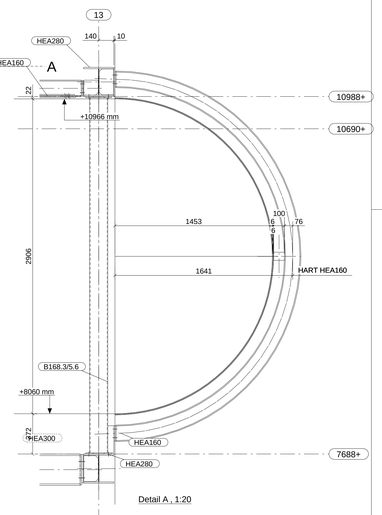

Detail A , 1:20

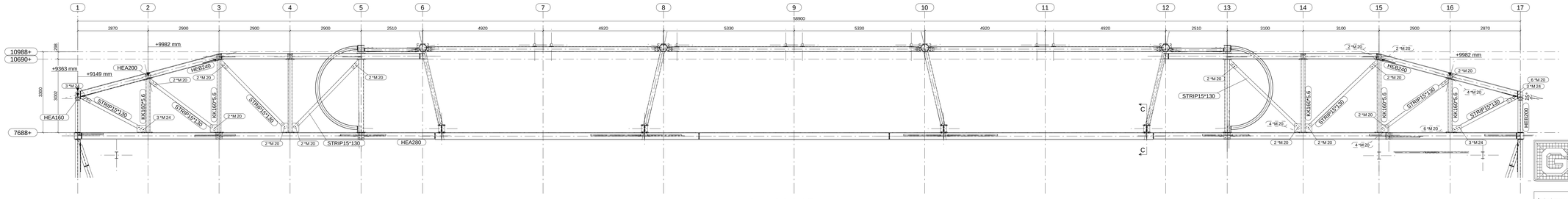

Doorsnede B - B , 1:65

DEFINITIEF

VOOR UITVOERING

Goudriaan bv

- Roestvaststaal
- Staalconstructies
- Trappen
- Plaatwerk

Industrieterrein Tappersheul
Wilgenweg 26
3421 TV Oudewater
Telefoon 0348-562229
Telefax 0348-563068
Website www.goudriaanbv.nl
E-mail info@goudriaanbv.nl

MATERIAAL: KOKERS S275J0 TENZIJ ANDERS VERMELD	MATERIAAL: S235JR TENZIJ ANDERS VERMELD
ANKERS KWALITEIT 4.6 TENZIJ ANDERS VERMELD	LASSEN ◺ 4 , TENZIJ ANDERS VERMELD
BOUTENKWALITEIT 8.8 TENZIJ ANDERS VERMELD	PROJEKTIE

Opdrachtgever:	Uijtewaal Groep Bouw / Beheer	sch.: 1:10	wijzigingen
werk:	Uitbreiding Zwerfkei te Woerden	dat.: 09.12.2010	1. 16-12-2010
	werknr.: 100990.001	form.: 1189x841	2.
	tek.nr.:	get.: E.Kamerbeek	3.
betr.:	DAKAANZICHT G [3]	gez.:	4.