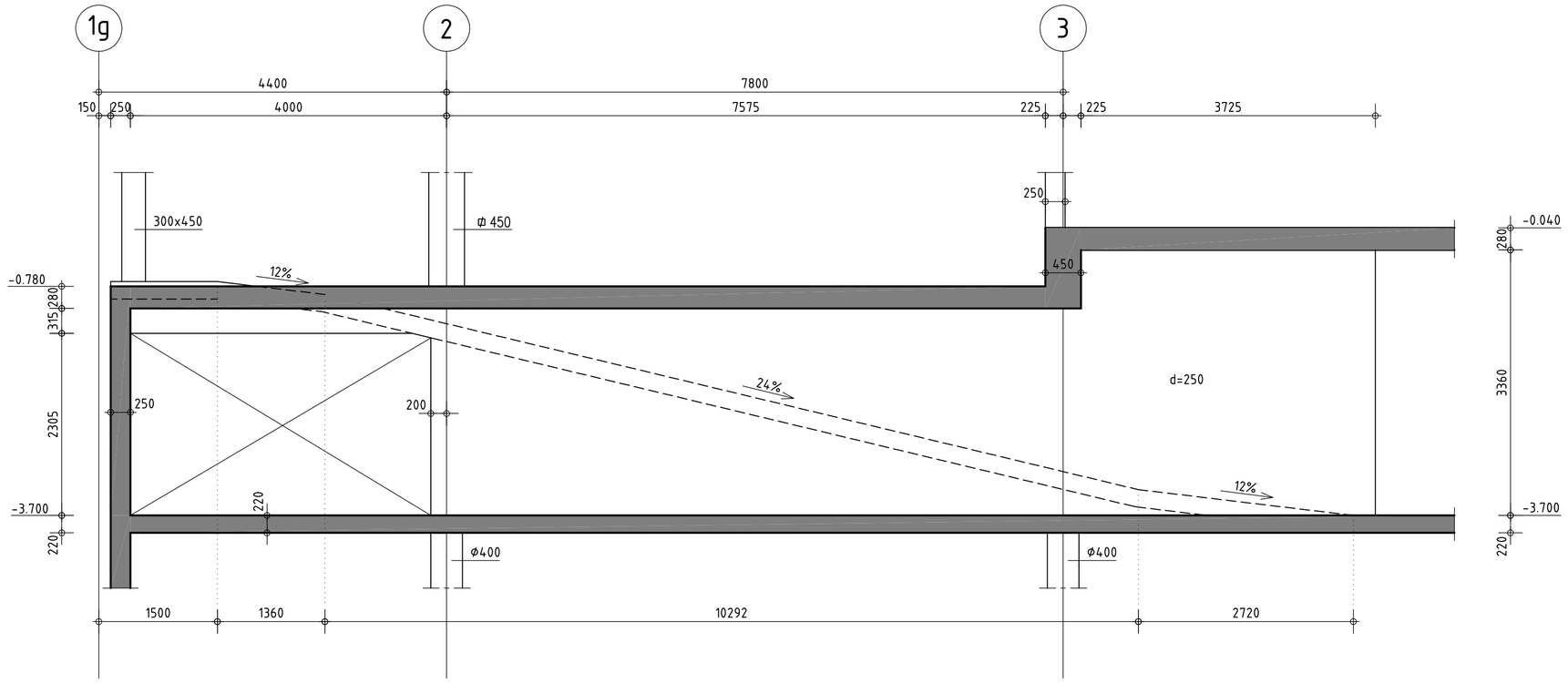


WAND OP AS C

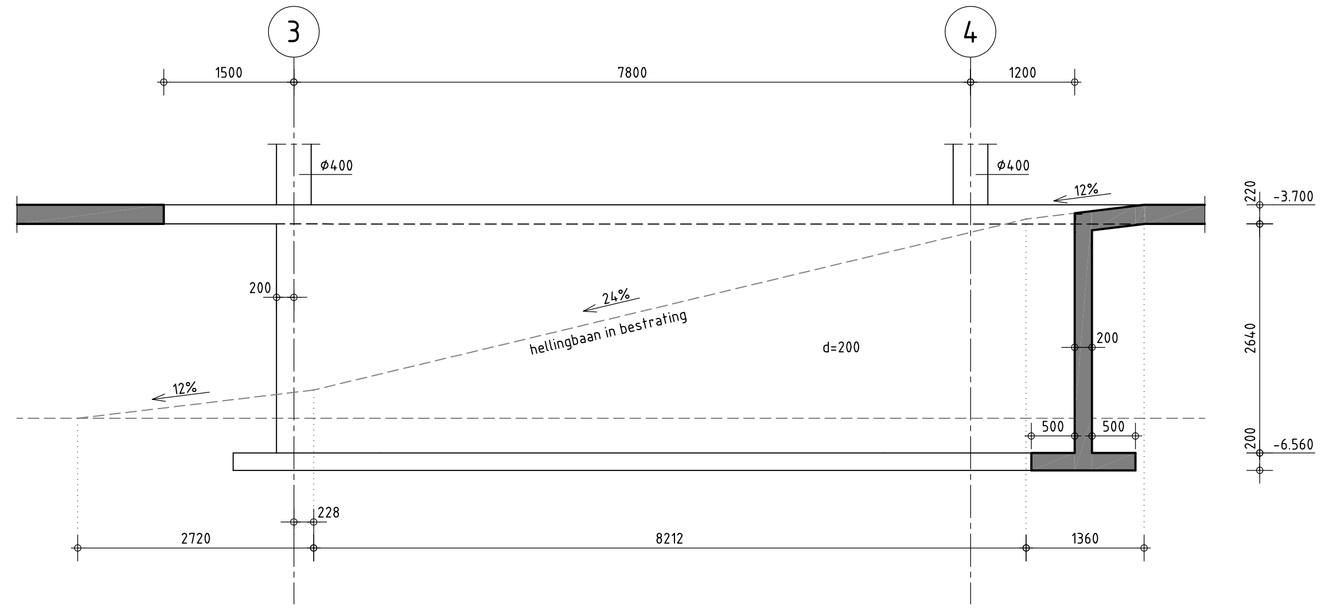


WAND OP AS J

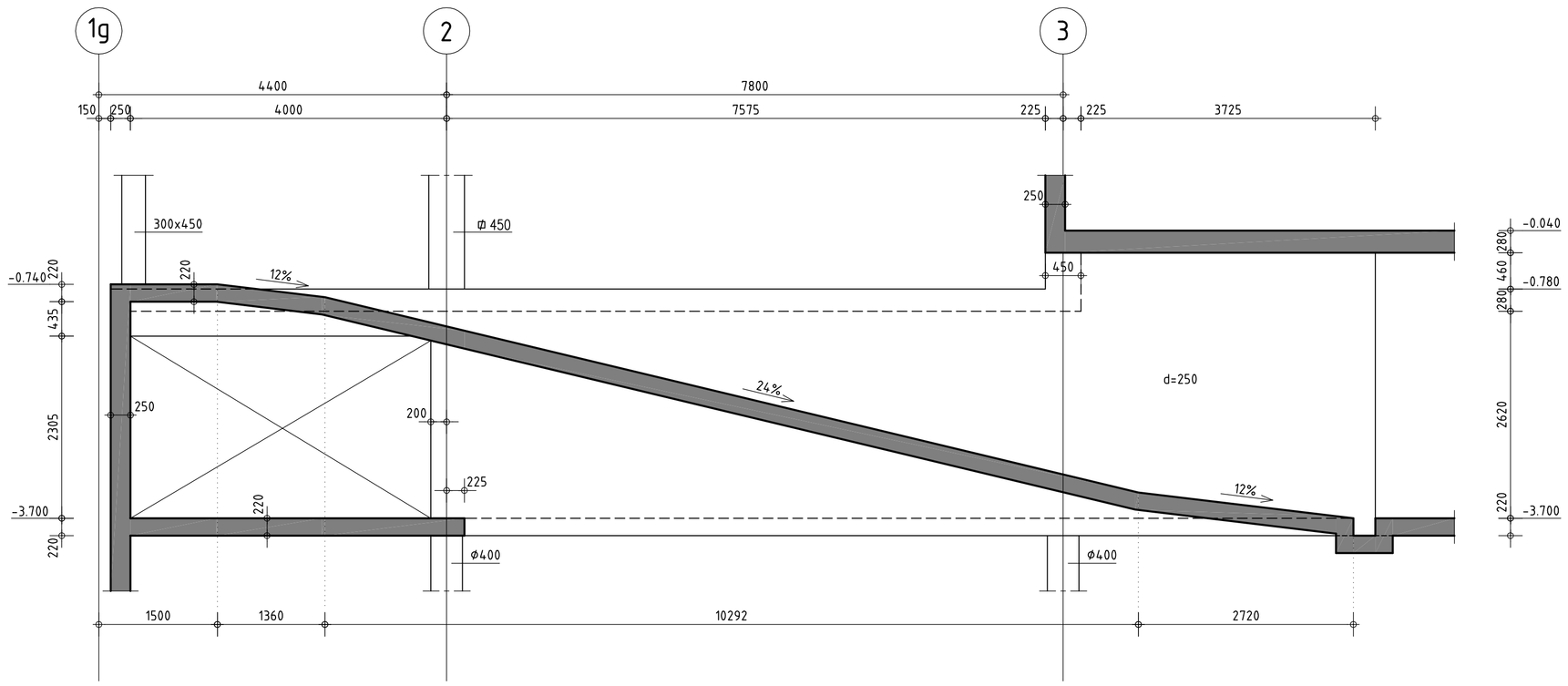


WAND OP AS D

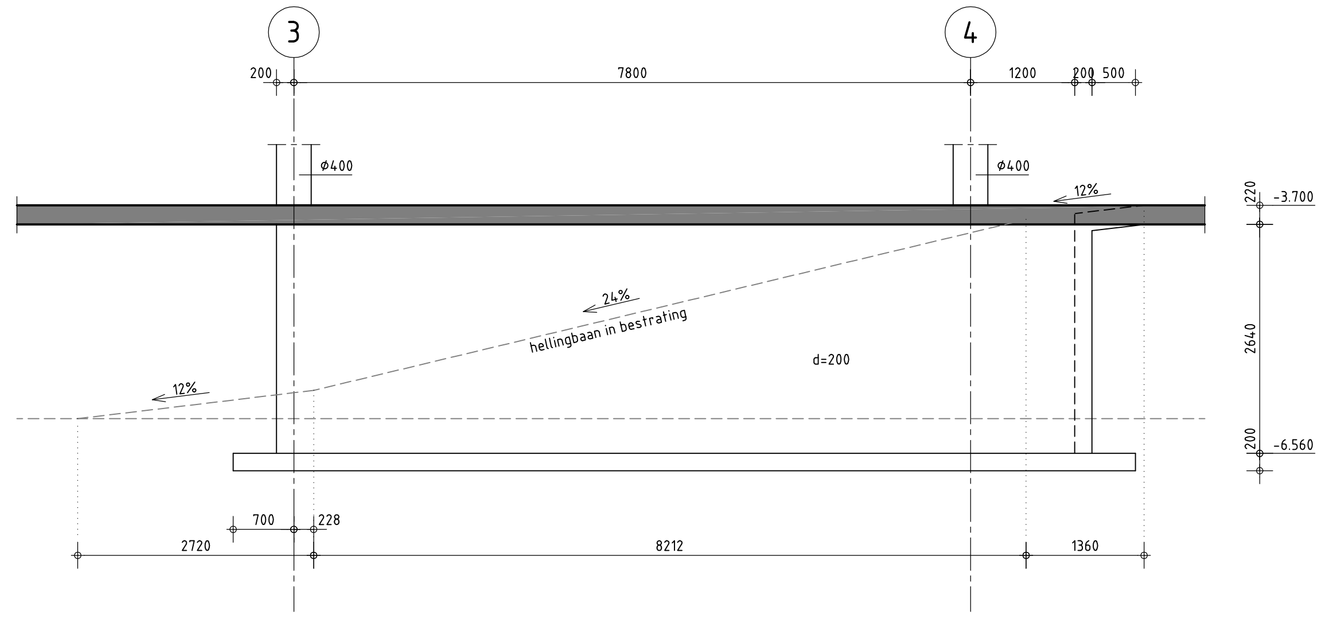


WAND OP AS H

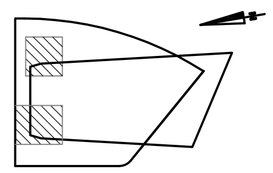

## RENVOOI

I.H.W gestort beton doorsnede

- Peil= 0.000= NAP +35.5m
- Voor materiaal eigenschappen en kwaliteiten zie "Uitgangspunten rapport besteksfase", ref. 9R3636.A3/R001 d.d. 29 juni 2007
- Brandwerendheidseis: 60 min.

| revisie | omschrijving | getek. | gecontr. | accoord | datum |
|---|---|---|---|---|---|
| | Eerste uitgave | BTB | PGR ✓ | DJP ✓ | 29.APR.2008 |

opdrachtgever
ROC Nijmegen

project
IPC Technovium Nijmegen

omschrijving
Wanden hellingbanen
t.p.v. as C, D, H en J

formaat: A1 | schaal: 1:50 | fase: Bestek 2

HASKONING NEDERLAND B.V.
A COMPANY OF
ROYAL HASKONING
CONSTRUCTIE ADVISEURS
Barbarossastraat 35
Postbus 151
6500 AD Nijmegen
+31 (0)24 328 42 84 Telefoon
+31 (0)24 360 42 21 Fax
info@nijmegen.royalhaskoning.com E-mail
www.royalhaskoning.com Internet

projectnummer: 9R3636.A3 | tekeningnummer: 3312-137

Bestandsnaam: 3312-137.dwg