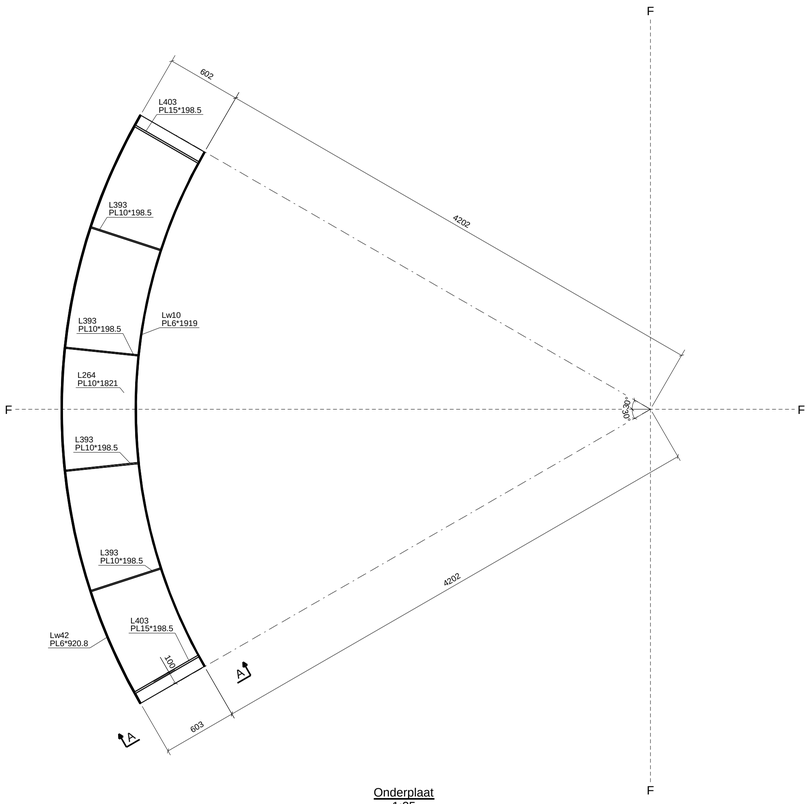

Onderplaat
1:25

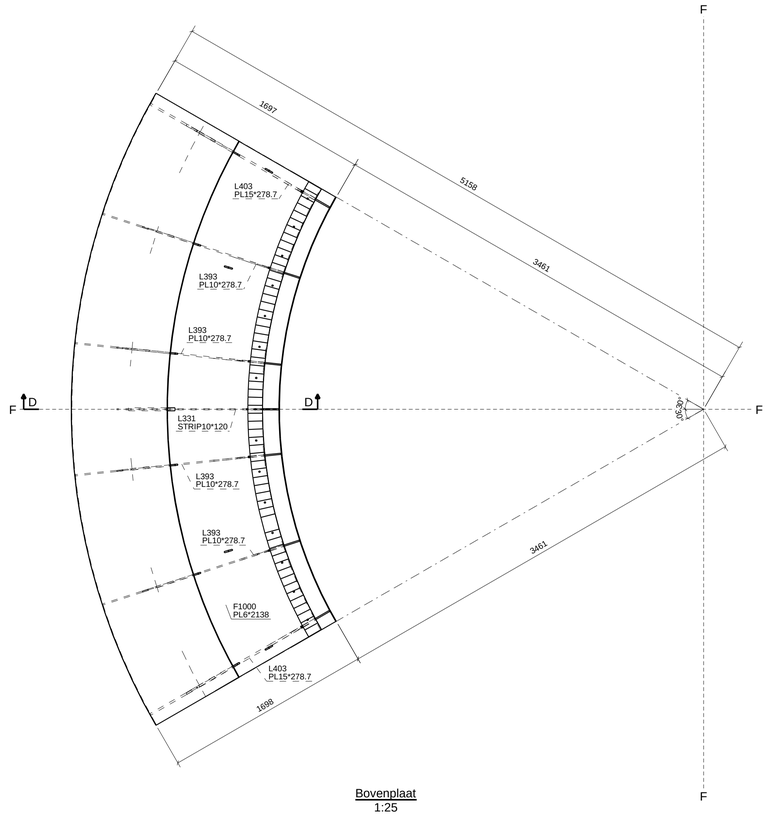

Bovenplaat
1:25

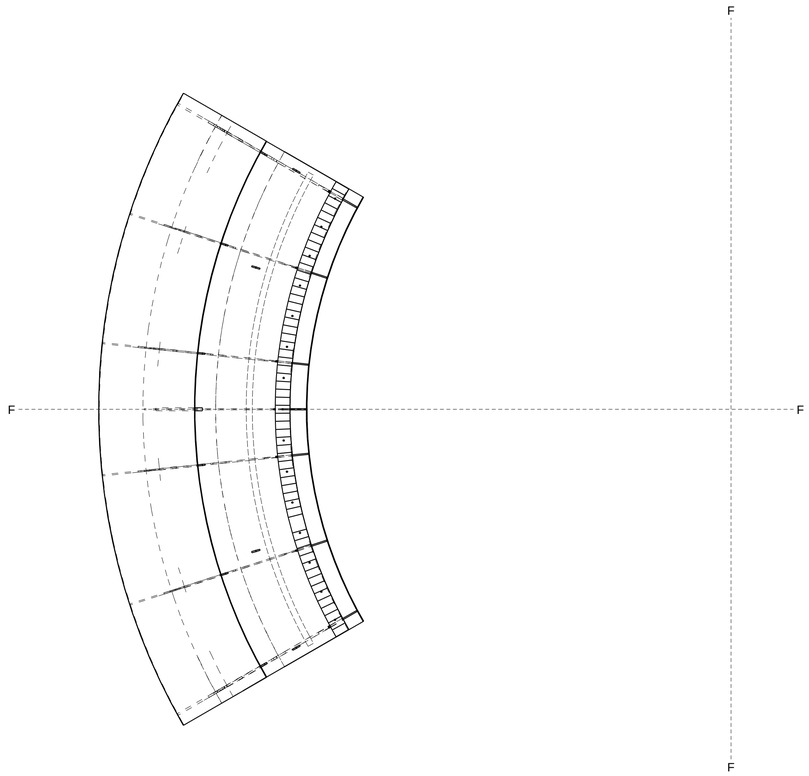

Totaal
1:25

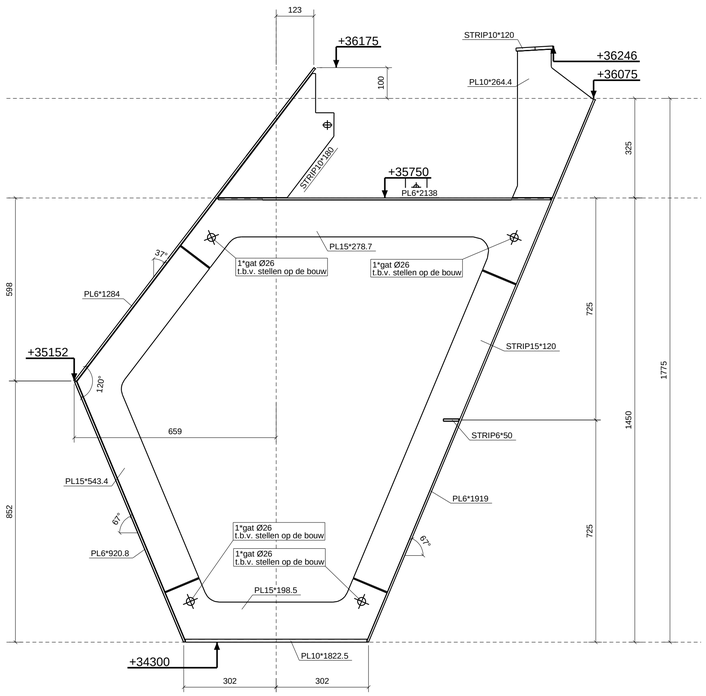

dsn A - A , 1:10

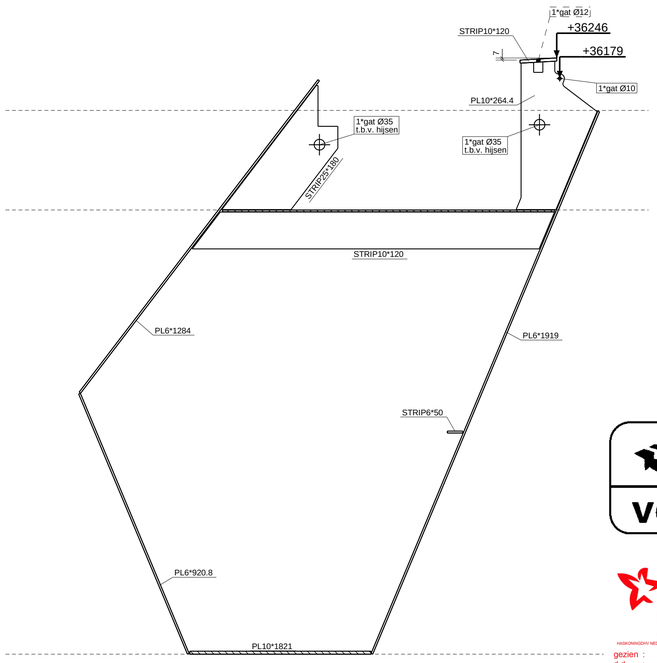

dsn D - D , 1:10

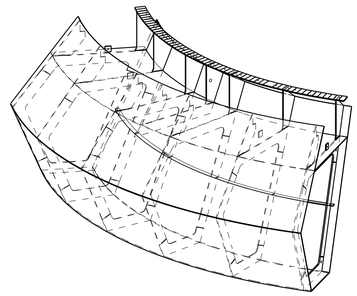

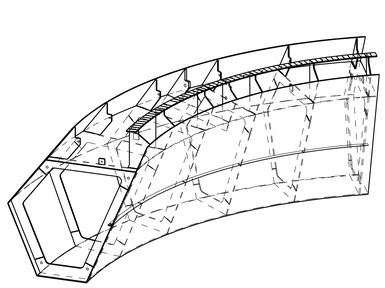

Element F -> 34x uitvoeren

Staalkwaliteiten:
- Kolommen -> S355
- Luifelconstructie (elementen A t\m F) -> S355
- Onderdelen t.b.v. gootconstructie -> S235

Conservering:
Luifel constructie -> Conserveren volgens coatingtechnisch advies
van B&B Coating Techniek, rapportnr.: 15-667-B d.d. 23-02-2015
RAL 9018 papyruswit
Kolommen -> Thermisch verzinkt + 2 lagen poedercoaten RAL 9018 papyruswit
Gootconstructie -> Thermisch verzinkt

bam SPO

VOOR UITVOERING

Royal HaskoningDHV
Enhancing Society Together
HASKONINGDHV NEDERLAND B.V. IS A COMPANY OF ROYAL HASKONINGDHV

gezien :
d.d. :
Gecontroleerd op de uitgangspunten van het constructief ontwerp. De verantwoording voor tekeningen en berekeningen blijft berusten bij de fabrikant / aannemer.

Geen constructieve wijzigingen niet opnieuw gecontroleerd na set 29-09-2016

Ector Hoogstad Architecten

Datum ingekomen: 23.11.2016
Project: 1418
X Gezien
☐ Gezien zie opmerkingen
☐ Gezien behoudens:
Paraaf: LR Bijholt
Datum retour: 07.12.2016

REV. NO.	REVISIE	REVISIE OMSCHRIJVING	REV. DATUM
4	D	VOOR UITVOERING	22-11-2016
3	C	Definitief	29-09-2015
2	B	Ter goedkeuring	19-09-2015
1	0	Ter controle	24-02-2015

MATERIAALKWALITEIT: S235JR, KOKERS S235JR; TENZIJ ANDERS VERMELD
LASSEN: minimaal a=4mm ◿a ≥ 1,0 t ◿◺ a > 0,6 t; TENZIJ ANDERS VERMELD
BOUTKWALITEIT: 8.8 ; TENZIJ ANDERS VERMELD

WERK:
Stationsplein Oost Utrecht
ONDERWERP:
Element F

Get.: R. Koenjer
Datum:
Schaal: 1:10 Formaat: 841x594

OPDRACHTGEVER:
BAM Civiel Noord Amsterdam
BOUWADRES:

CONSERVERING:

Buiting
Buiting Machinebouw & Staalconstructie b.v.
machinebouw & staalconstructie b.v.
Locatie Broekland
Van Dongenstraat 42, 8107 AG Broekland
Postbus 129, 8100 AC Raalte
Tel: 0570 531010
Fax: 0570 531012
Locatie Almelo
Darwin 13, 7609 RL Almelo
Postbus 205, 7600 AE Almelo
Tel: 0546-536520
Fax: 0546-536521
Website: www.buitingstaalbouw.nl E-mail: info@buitingstaalbouw.nl

WERKNUMMER:
70903
TEKENING NO.: G [8]
EXECUTIEKLASSE:

geplot op 22.11.2016 Tijd 11:25:06