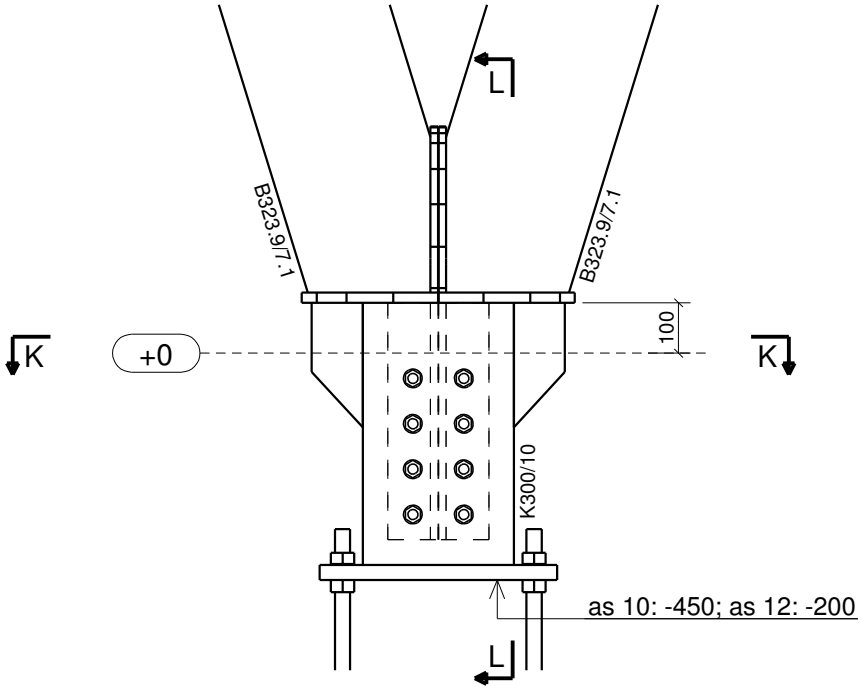

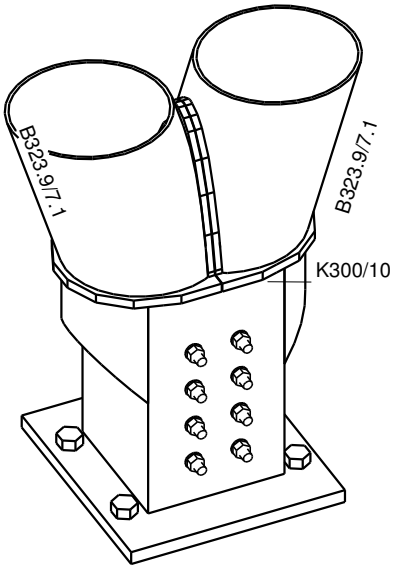

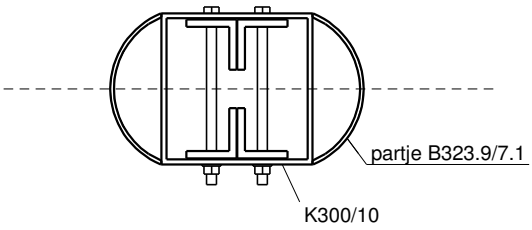

dsn K - K
1:15

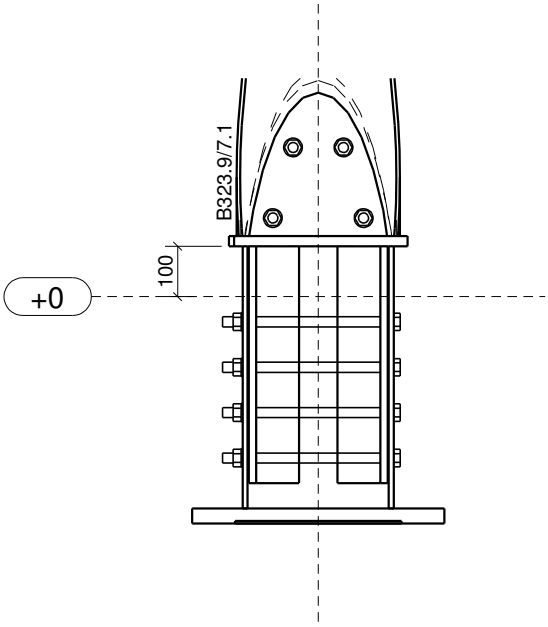

dsn L - L
1:15

Tekla Structures

Van den Brink Staalbouw
30-01-2015