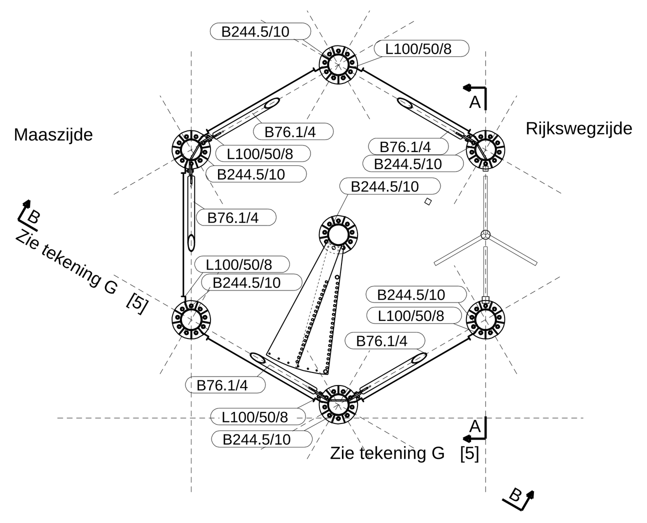

Bovenaanzicht +0
1:50

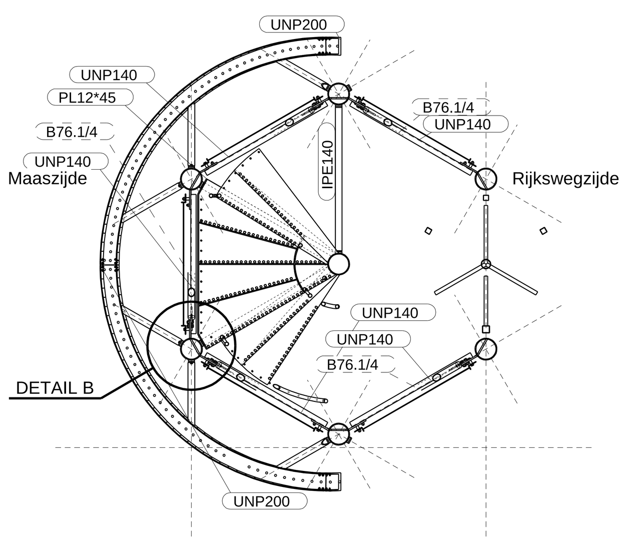

Bovenaanzicht +1000
1:50

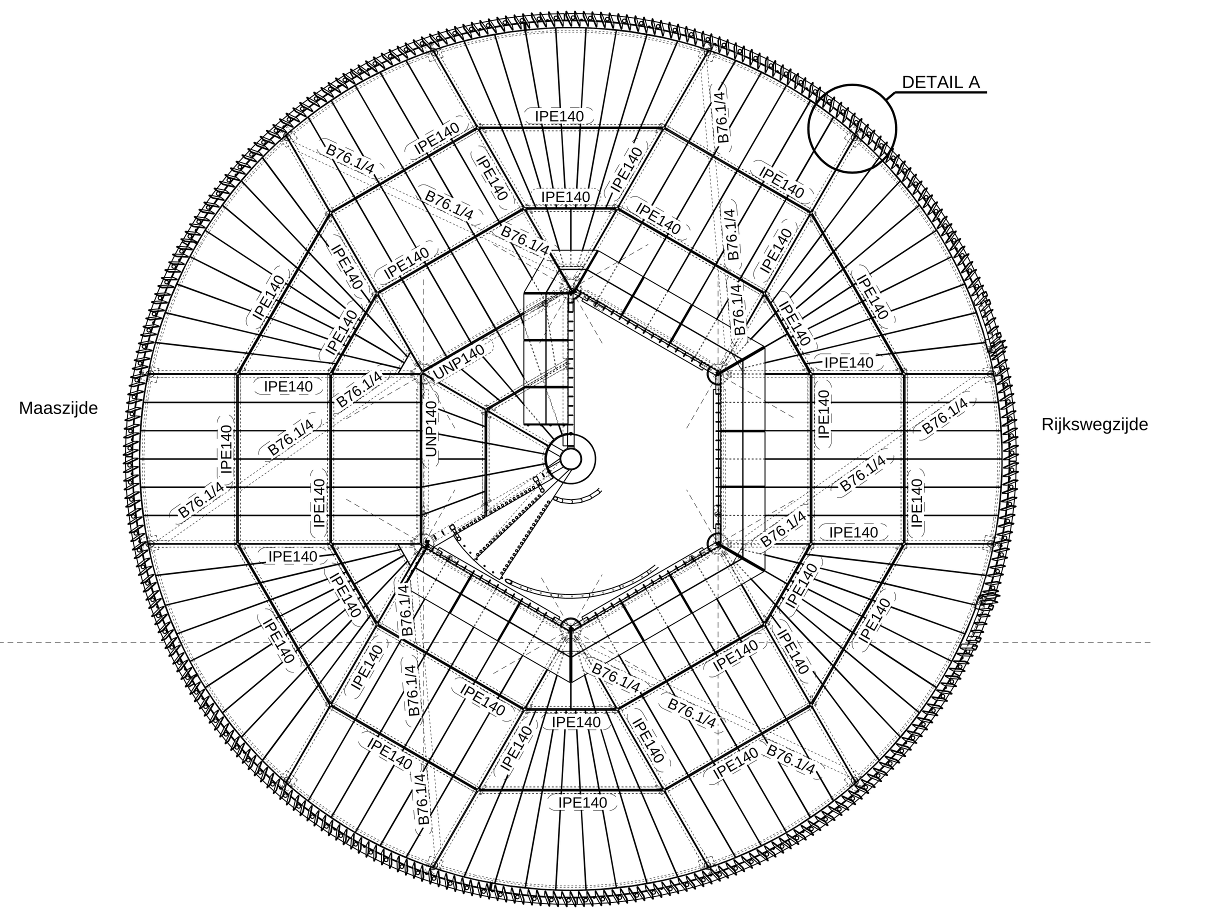

Bovenaanzicht +25000
1:50

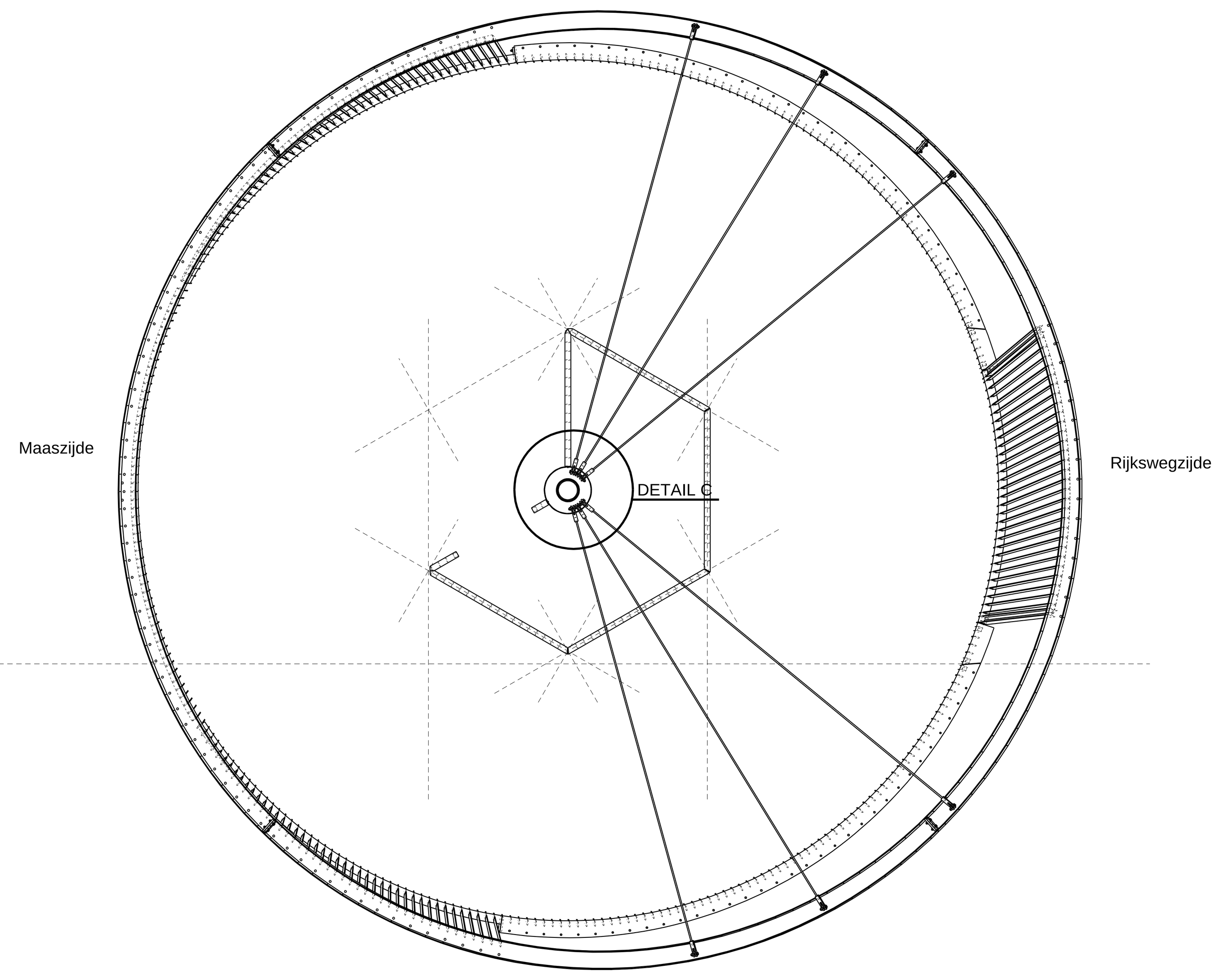

Bovenaanzicht +29000
1:50

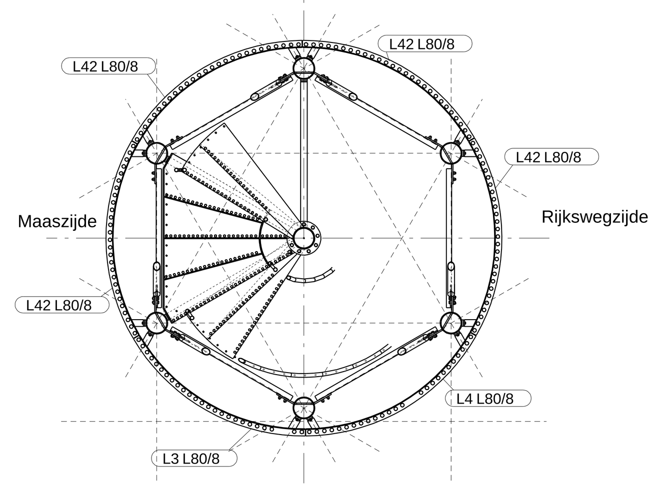

Bovenaanzicht +5000
1:50

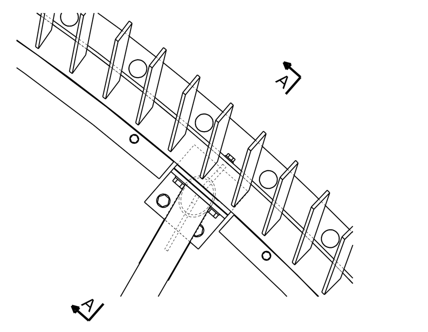

Detail A , 1:10

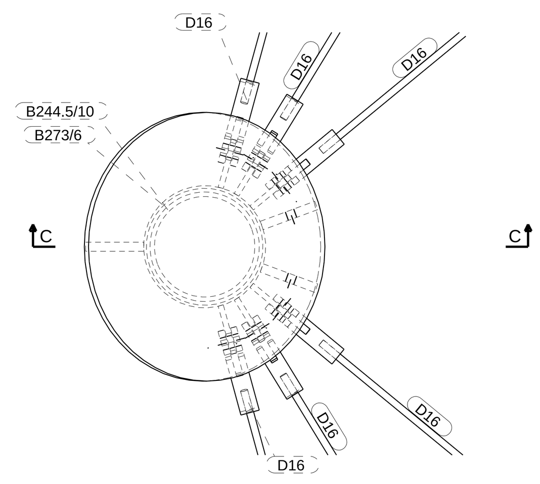

Detail C , 1:10

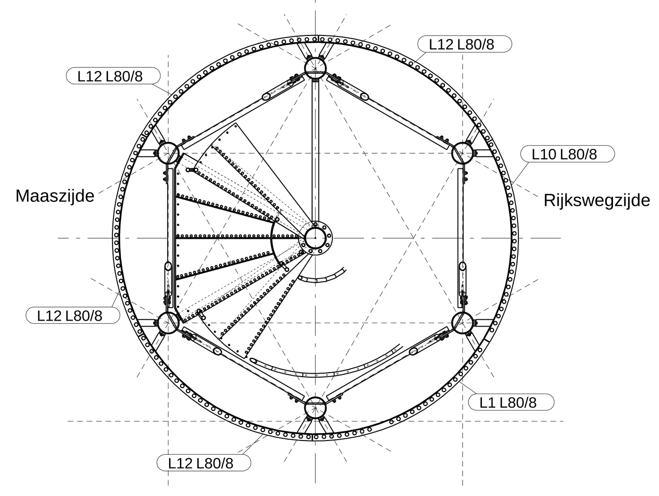

Bovenaanzicht +9000
1:50

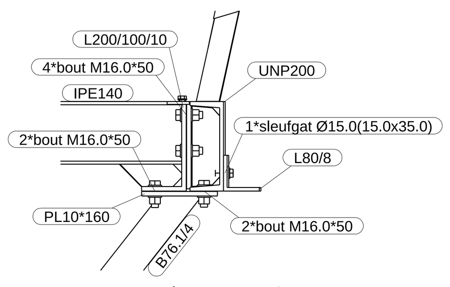

dsn A - A , 1:10

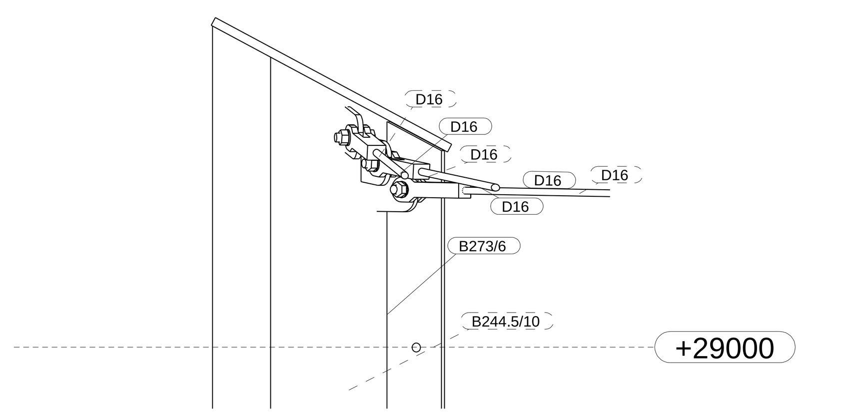

dsn C - C , 1:10

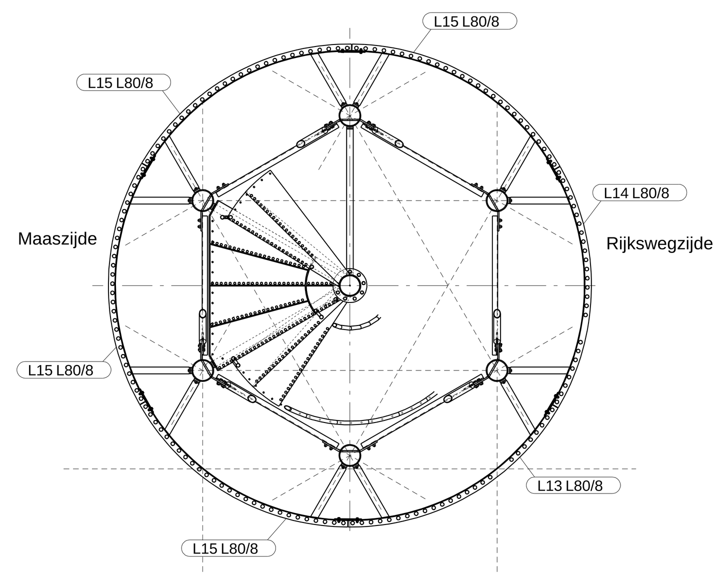

Bovenaanzicht +13000
1:50

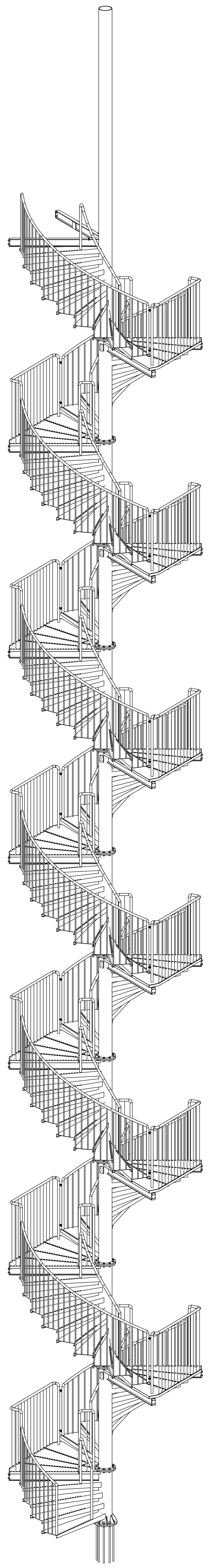

3d
1:35

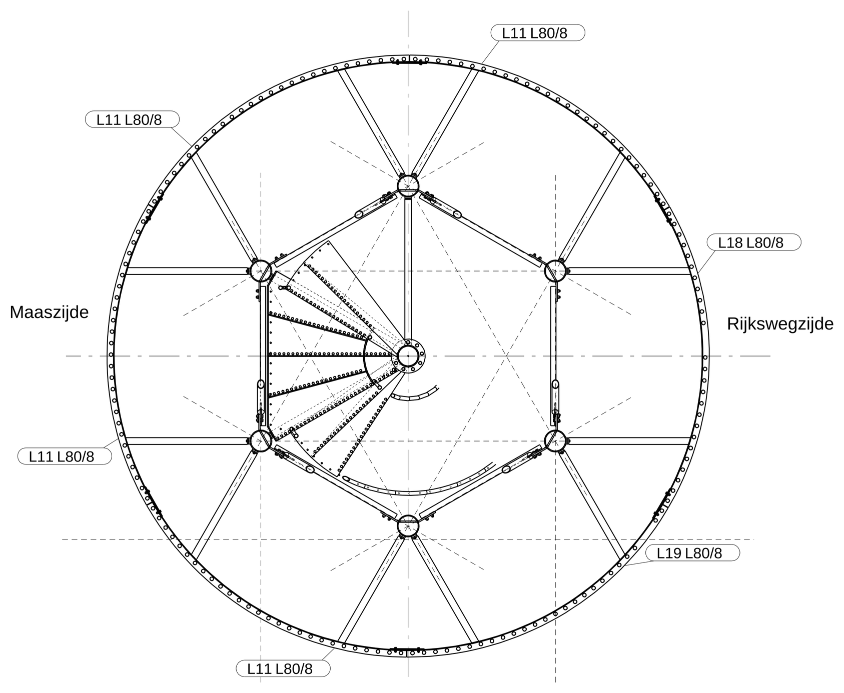

Bovenaanzicht +17000
1:50

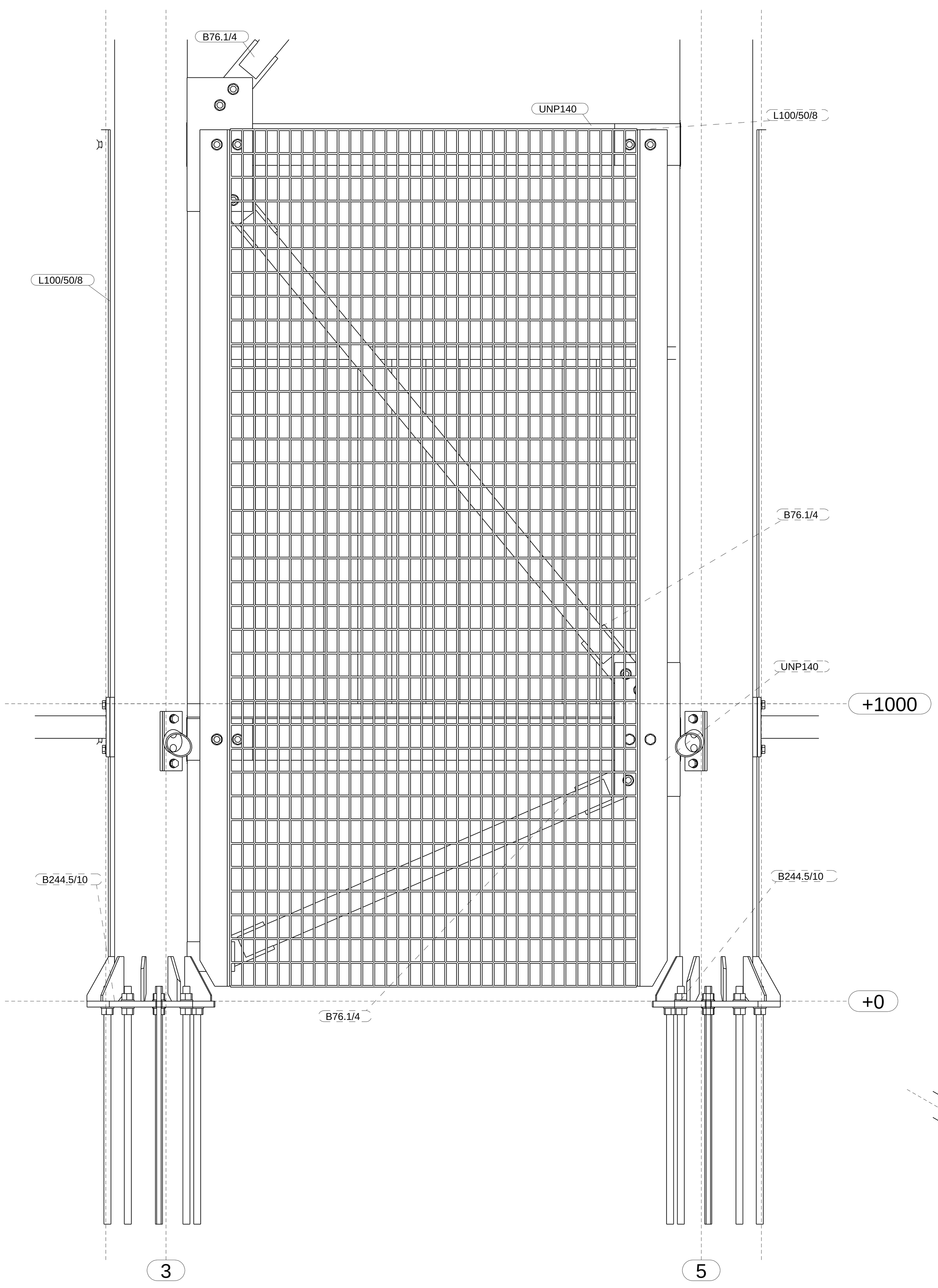

dsn B - B , 1:10

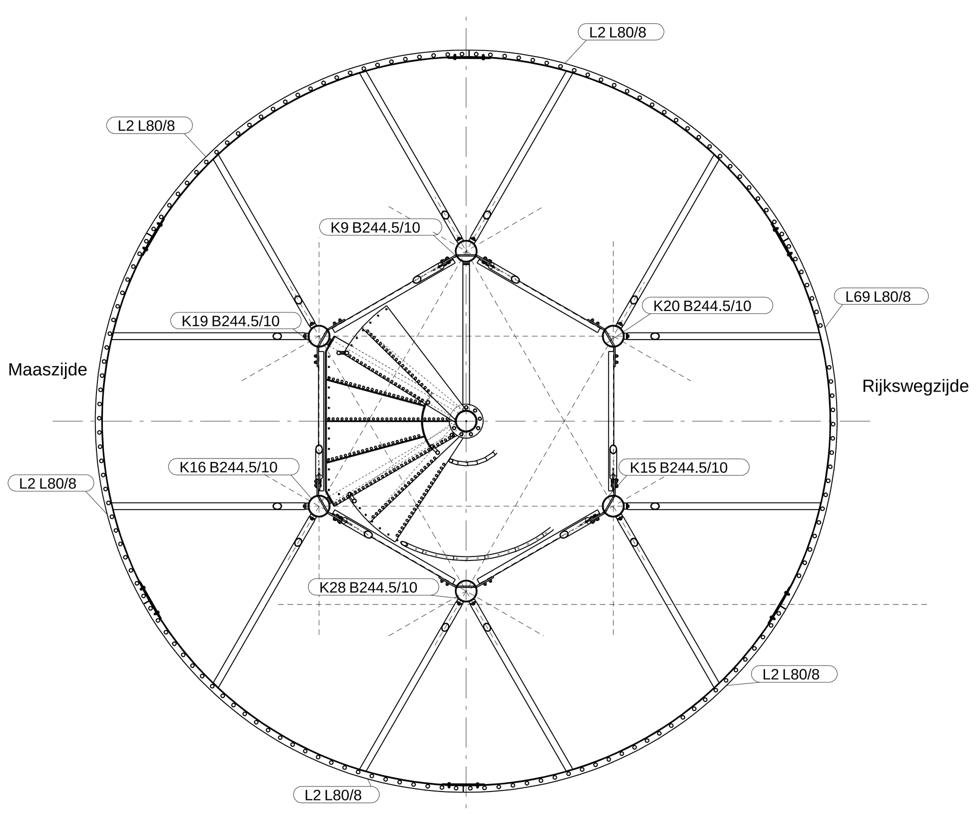

Bovenaanzicht +21000
1:50

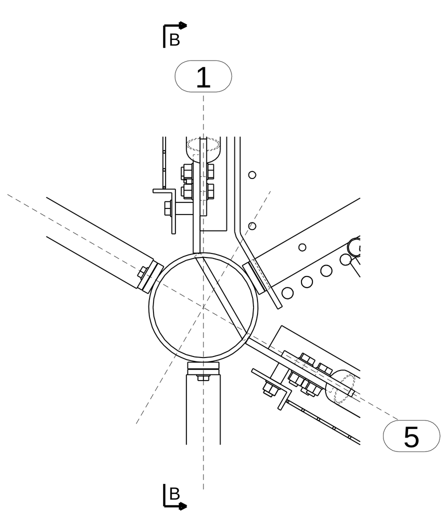

Detail B , 1:10

Ter Controle Voorlopig

REV. NO.:	REVISIE:	REVISIE OMSCHRIJVING:	REVISIE DATUM:
2	B	Ter controle	21.02.2017
1	A	Ter controle	14.05.2016

KONSERVERING :thv / thv+pc RAL 8008
MATERIAALKWAL.: WALSPROF. S235JRG2, KOKERS S275J0H, TENZIJ ANDERS VERMELD
LASSEN ◺ 5 , TENZIJ ANDERS VERMELD
BOUTENKWALITEIT 8.8, ANKERKWALITEIT 4.6, TENZIJ ANDERS VERMELD

WERK: Uitkijktoren Wellerlooi	Get.: E. Maas
ONDERWERP: Staaloverzicht	datum: 13.05.2016
	Schaal: 1:10 1:35 1:50
OPDRACHTGEVER : St.toer.ontw.Wellerlooi aan de maas Wellerlooi	

KOPPES GROEP
POSTBUS 75 5854 ZH BERGEN
DE FLAMMERT 1407 5854 NE BERGEN
TELEFOON 0485-342266/ FAX 0485-343131

WERKNUMMER: 16-180
TEKENING NO.: G [4]
Formaat: A0

Tekla Structures