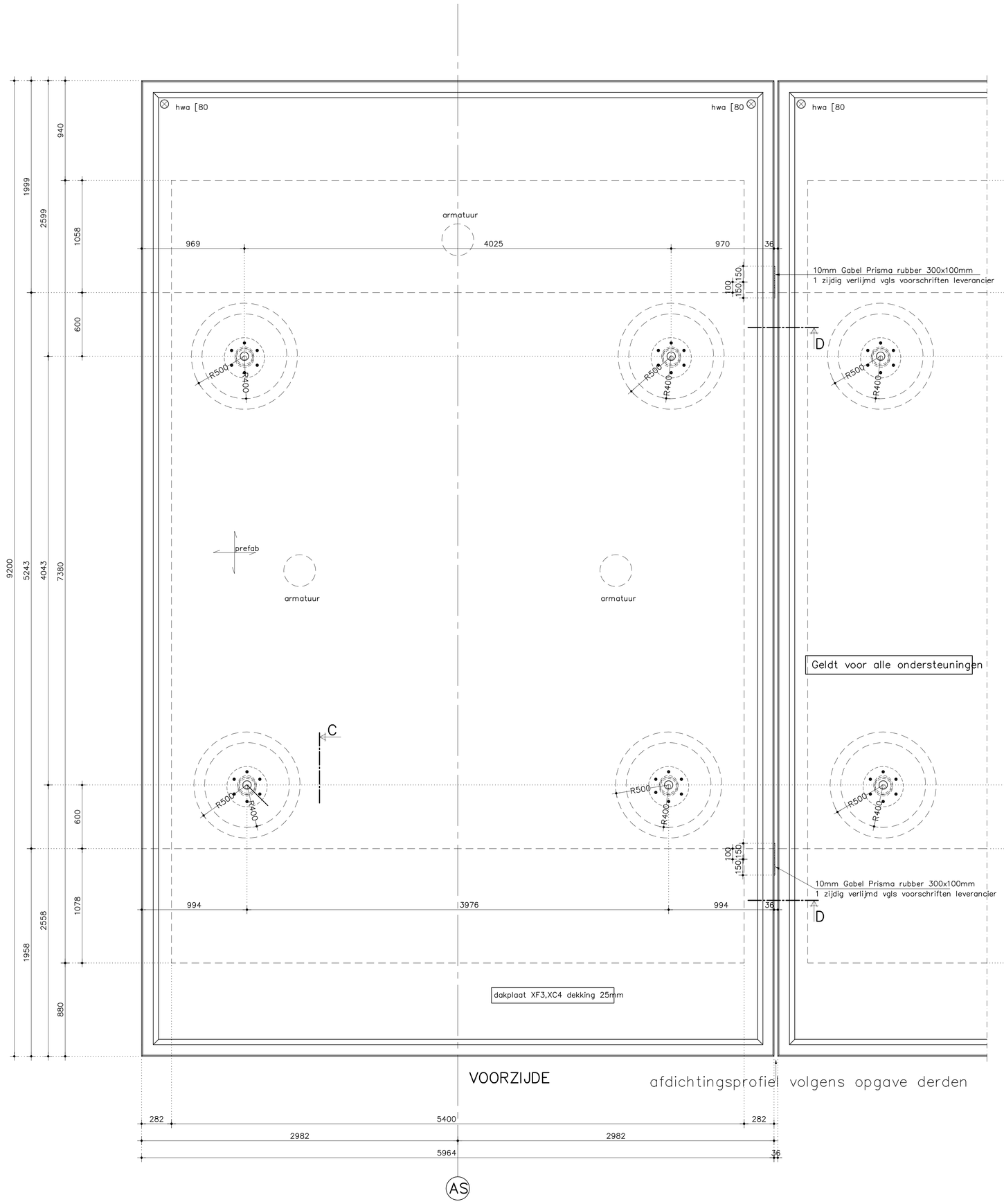

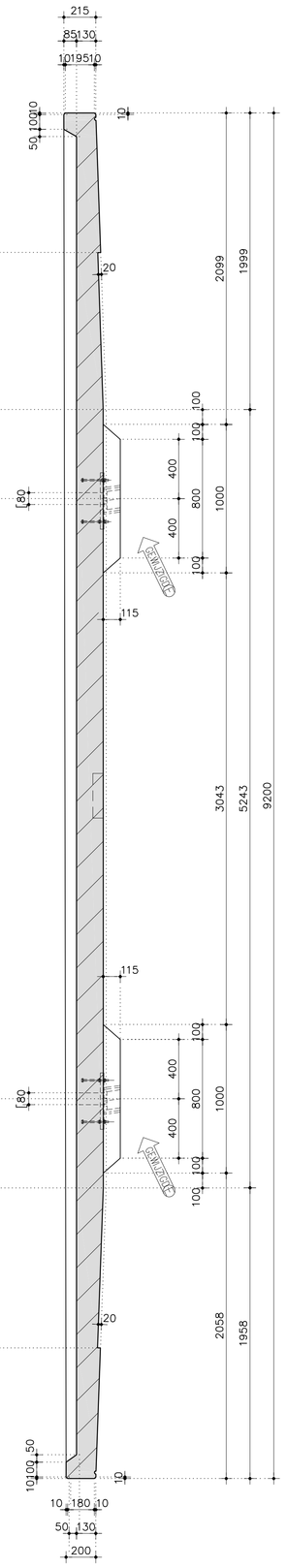

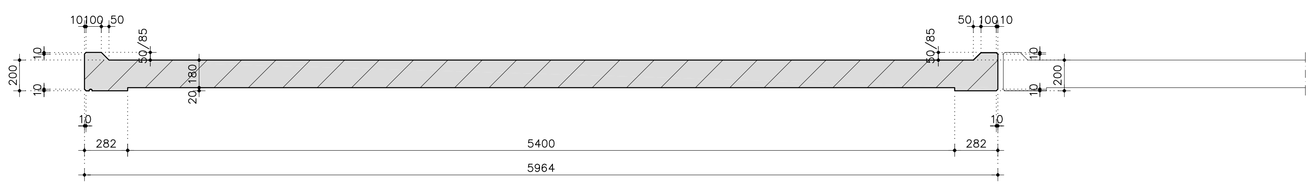

waterhol voor + achter + zijkant buitenste platen
niet tussen de platen zie ook tek. architect

voor patroon onderzijde betonplaat zie tek. IAA Enschede W-002 dat. 20.10.05.20

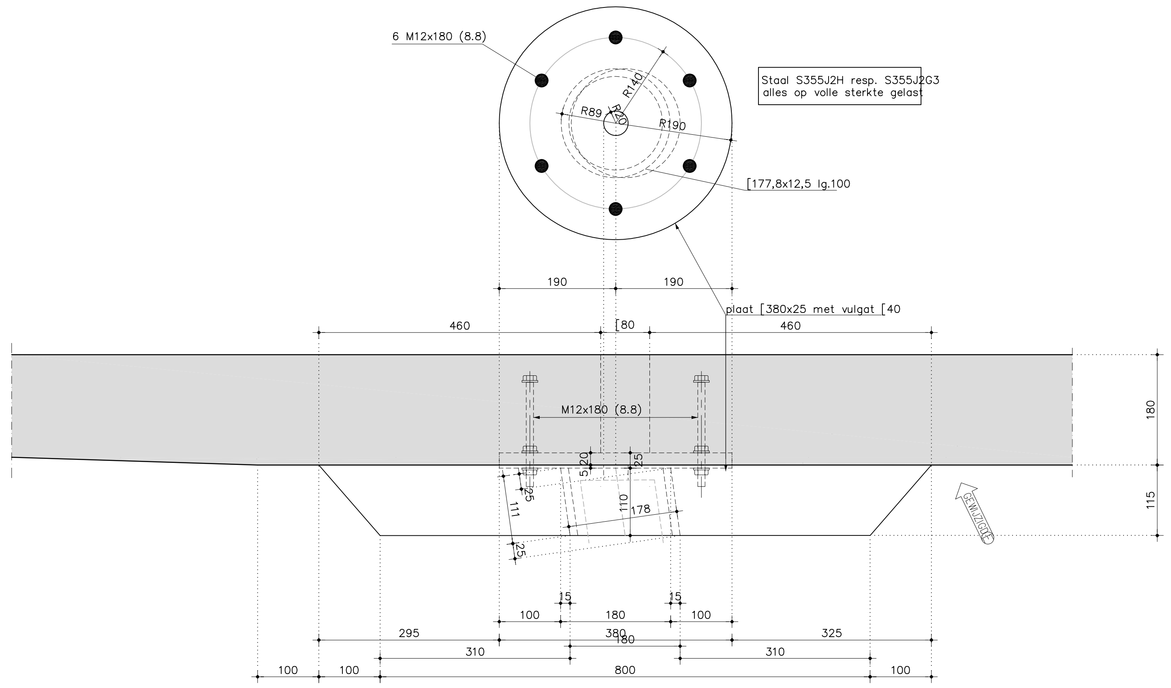

principedetail C
(schaal: 1:5)

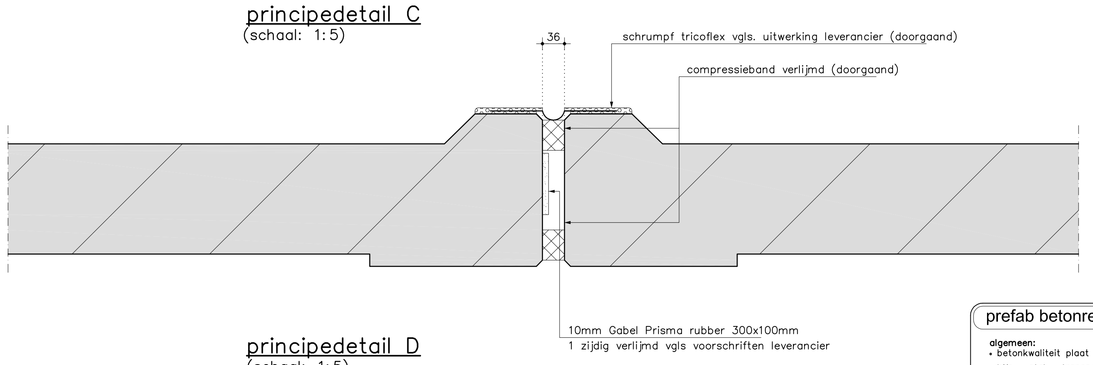

principedetail D
(schaal: 1:5)

prefab betonrenvooi:

algemeen:
- betonkwaliteit plaat minimaal C35/45, kolom C45/55
- hijs-, stel-, transport-, instort voorzieningen en stekwapening volgens berekening en tekening aannemer
- voorschriften conform VBC 1995 (NEN 6720)
- horizontale voegen aangieten, met krimparmemortel K70
- berekening en tekening van de gehele prefab constructie (inclusief stabiliteit) en de afzonderlijke elementen (vorm, wapening) stekkenplan, onderlinge koppelingen, ed door de aannemer uit te voeren en ter goedkeuring voor te leggen aan Bartels

staalrenvooi:

staalkwaliteiten:
- buizen en kokers (warm vervaardigd) : S355J2H
- overige walsprofielen : S235JRG2
- geïntegreerde liggers : S355J2G3
- bouten en moeren : sterkteklasse 8.8
- ankers : sterkteklasse 4.6
  (standaard voorzien van een hoge en stalen mal-mal)

algemeen:
- staalconstructies conform TGB 1990 (NEN 6770, NEN 6771 en NEN 6772)
- alle profielen warm vervaardigd
- gatspeling bouten en ankers conform ENV 1090-1
- minimale lasdikte a = 6mm
- detailberekening staalconstructie, ankers, verbindingen en bijbrenge werkplaatstekeningen uit te voeren door de aannemer en ter goedkeuring aan Bartels voor te leggen, e.e.a. conform bestek
- minimale dikte van verstijvingschotjes, kopplaten, opdikplaten etc: 10mm
  (tenzij anders is aangegeven middels detailtekening)
- voor dimensionering van liggers worden de steunpunten beschouwd als volledige gaffelverbindingen
- oppervlakte behandeling staalconstructie volgens bestek
- stelvoegen aangieten met krimparmemortel (K50), uitvoering volgens NEN 2009 – VVSG 1983
- voor overig bouwkundig staal: zie bouwkundige tekeningen
- voor uitwerking gietstuk + aansluitingen zie berekeningen Bosch engineering rapportnummer IAA-CAE-BE4716 datum 06-03-2009

renvooi

prefab	overspanningsrichting prefab dak luifel ter plaatse geprefabriceerd (C35/45) XC4,XF3
X	kolom boven de constructie
X	kolom onder de constructie

betonrenvooi volgens: NEN-EN 206-1, NEN 8005, NEN 6720 & NEN 6722

materiaal 61ñ
- sterkteklasse: C20/25
- cementsoort: CEM III / B42.5 LHHS
- betonstaal: FeB 500 HWL NEN 6008
- milieuklasse:
  - betonconstructies volgens de VBC 1995 (NEN 6720), VBT 1995 (NEN 5950) en VBU 2002 (NEN 6722)
- minimum cementgehalte volgens NEN 5950 art. 6.4
- tijdstip van ontkisten volgens NEN 6722, artikel 8.5
- werkvloer 50mm dik toepassen betonkwaliteit C12/15 – X0

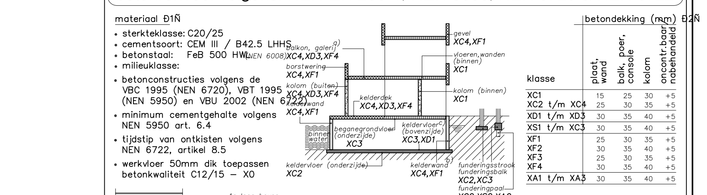

klasse	betondekking (mm) 82ñ plat, wand	balk, ribber, consoles	kolom	enkelvoud bodemplaat
XC1	15	25	30	+5
XC2 t/m XC4	25	30	35	+5
XD1 t/m XD3	30	35	40	+5
XS1 t/m XS3	30	35	40	+5
XF1	25	30	35	+5
XF2	30	35	40	+5
XF3	25	30	35	+5
XF4	30	35	40	+5
XA1 t/m XA3	30	35	40	+5

61ñ – de aangegeven betonsterkteklasse aanhouden, tenzij op tekening anders staat aangegeven

82ñ – aangegeven milieuklasse is de minimale met betrekking tot de betonsamenstelling.
– dekking op de buitenste wapening volgens tabel, tenzij op tekening anders staat aangegeven

Voor verlichting en overige afwerking zie vormgevingsdokument IAA d.d. 25-04-

Maten t.ov. bestaand in het werk controleren !

Wijziging:	Datum:	Omschrijving:	Tekenaar:
E	04-06-2010	schotel aangepast	j. ten brummelhuis
D	21-05-2010	zie wijzigingspijlen	j. ten brummelhuis
C	15-03-2010	zie wijzigingspijlen	j. ten brummelhuis
B	25-01-2010	zie wijzigingspijlen	j. ten brummelhuis
A	19-11-2009	nadukir gietijzer	j. ten brummelhuis

Status: **DEFINITIEF**

BARTELS INGENIEURS VOOR BOUW & INFRA
Hengelosestraat 563
Postbus 720
7500 AS ENSCHEDE
T 053 – 433 55 55
F 053 – 433 55 56
E enschede@bartels.nl

Project: **HENGELO, INDUSTRIEPLEIN**
TRANSFER KNELPUNT NS STATION HENGELO

Onderdeel: **DAKPLAAT LUIFEL (VORM)**

Opdrachtgever: **PRORAIL NOORDOOST, ZWOLLE**

2006063AC

☐ Apeldoorn
☐ Eindhoven
☐ Elst
☐ Enschede
☐ Leeuwarden
☐ Lochem
☐ Utrecht
☐ Veenendaal
☐ Zwijndrecht

Tekenaar:	j. ten brummelhuis	Fase:	uitvoering	Werknummer:	Tekeningnummer:
Constructeur:	ir. m.h. ter steege	Afmeting:	1050x841	**EE05370**	**WE-03**
Datum:	08-05-2009	Schaal:	1:20 & 1:5		

2006063W01.dwg