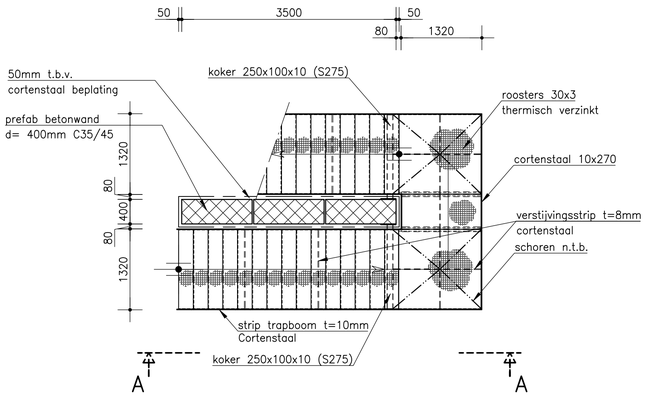

aanzicht TA–TA

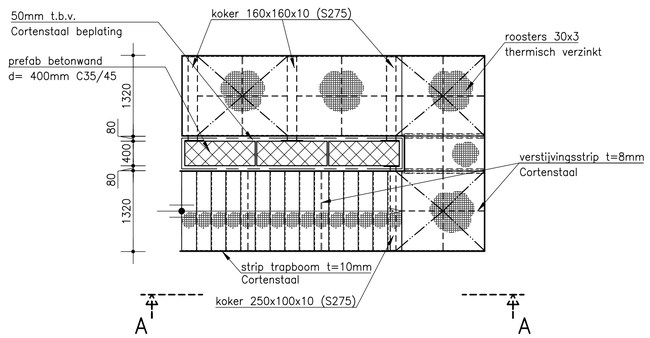

aanzicht TB–TB

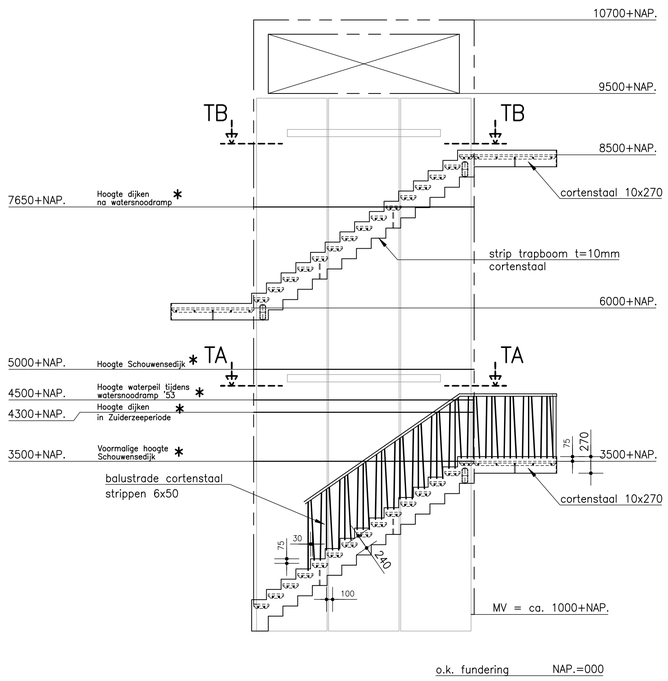

o.k. fundering NAP.=000

aanzicht A–A

* De hoogtepeilen aangeven middels een cortenstalen strip op beplating en blokteksk in cortenstaal. Tekst zoals benoemd en hoogte t.o.v. N.A.P. Uitwerking door staalleverancier i.o.m. vormgever.

CONSTRUCTIESTAAL

Constructieve eisen en rekenmethode : NEN-EN 1993

Staalkwaliteit: volgens NEN-EN 10025 / NEN-EN 10027 / NEN-EN 10210

UNP, INP, IPE, HE - profielen:	S235JR
buisprofielen warmgewalst	S275JR
kokerprofielen warmgewalst	S355J2H
Cortenstaal	S355JR

Stralen: Zweedse standaard S.I.S. 055900-1967 /+ISO Reinheidsgraad: Sa 2 1/2 ISO-8501:1988

Boutkwaliteit: 8.8 (gerold) Thermisch verzinkt
Ankerkwaliteit: 4.6 Thermisch verzinkt
Lassen: min. 4
Thermisch verzinkte dopmoeren in buitenmilieu bij gezaagde ankers

Conservering: volgens bestekomschrijving

◤ = momentvaste verbinding
- Voor voorzieningen aan staalconstructies t.b.v. bouwkundige elementen, zie tek. architect
- In de opgegeven peilmaten is geen zeeg opgenomen
- In liggers boven kolommen schotten toepassen
- Berekeningen en tekeningen ankers staalconstructie door leverancier in te dienen bij de directie
- De aannemer is verantwoordelijk voor de detail-engineering van de staalconstructie. De berekening en tekening hiervan indienen bij de directie
- min. 2 bouten per verbinding
-
-

GEWAPEND BETON

Constructieve eisen en rekenmethode	: NEN-EN 1992
Uitvoering	: NEN-EN 13670
Technologie	: NEN-EN 206-1
	: NEN 8005
Wapening	: NEN-EN 10080
	: NEN 6008
Las- en verankeringslengten	: NEN-EN 1992

FUNDERING
- Sterkteklasse : C20/25
- Milieuklasse(n) : XS3
- Ontwerplevensduur : 50 jaar

WANDEN
- Sterkteklasse : C35/45
- Milieuklasse(n) : XS3
- Ontwerplevensduur : 50 jaar

KOLOMMEN
- Sterkteklasse :
- Milieuklasse(n) :
- Ontwerplevensduur : jaar

VLOEREN
- Sterkteklasse :
- Milieuklasse(n) :
- Ontwerplevensduur : jaar

BETONDEKKING (c;nom)
Betondekking op de buitenste wapening in mm (tenzij anders aangegeven)

	Onder	Boven	Zijkant
Balken	55	55	55
Wanden	40	40	(Bi) 40 (Bu)
Vloeren	-	-	-
Kolommen	-	-	-

LAAGAANDUIDING WAPENING
- Buitenste laag
- 2e laag van buiten
- 2e laag van buiten
- Buitenste laag
- Driehoek wijst naar hart constructie

WAPENINGSSTAAL
- ø B500B
- øø bundel van 2 staven
- øøø bundel van 3 staven

Ombuigingen hoofdwapening (tenzij anders aangegeven)
min. 5øm min. 5øm min. 5øm min. 5øm

Werkvloer : Dikte 50 mm; Sterkteklasse C12/15

ALLE MATEN IN MILLIMETERS, TENZIJ ANDERS AANGEGEVEN

Grontmij

Grontmij Nederland bv
Postbus 119
3990 DC Houten
T +31 30 634 47 00
F +31 30 637 94 15
W www.grontmij.com

Project: Recreatie objecten Spiumonding-West

Opdrachtgever: DLG Regio West

Onderdeel: Object ontwerp trap Panoramatoren

Code	Wijziging	Dat.	Get.	Gez.	Acc.	Projectnummer	Tekeningnummer	Wijziging
A	na opmerkingen aannemer	08-02-2013	JvR	PK	PK	323261	W102-TEK-732	C
B	na opmerkingen vormgever	20-02-2013	BBE	PK	PK	Formaat	Fase	Schaal
C	na controle Bo-Wo-To	10-04-2013	JvR	PK	PK	A1	Bouwaanvraag	1:50
			Get.	Gez.	Acc.	Datum	Filenaam	
			JvR	PK	PK	24-01-2013	W102-TEK-731	

© Grontmij Nederland bv Alle rechten voorbehouden

Constructies