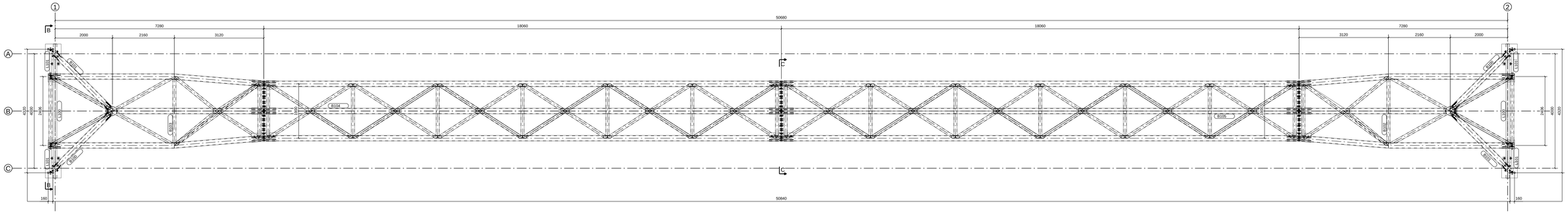

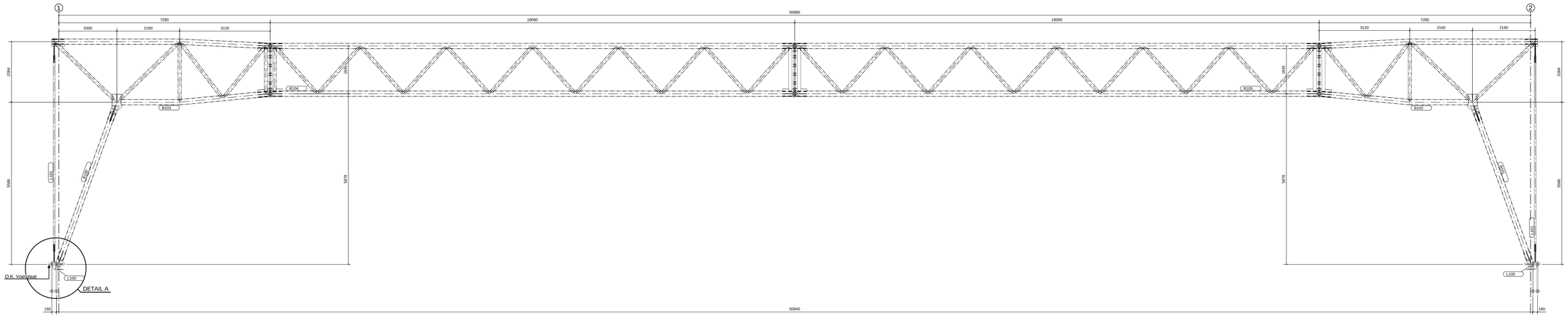

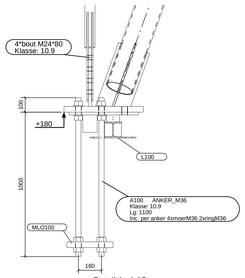

Detail A , 1:15

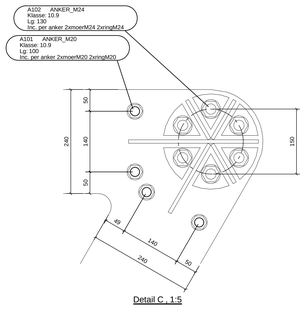

Detail C , 1:5

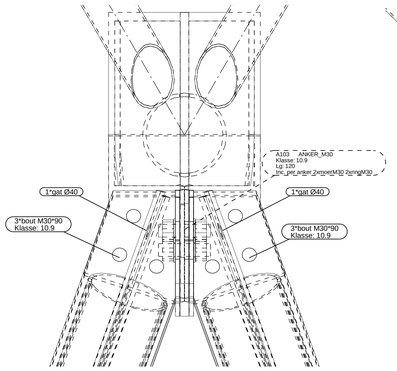

Detail B , 1:5

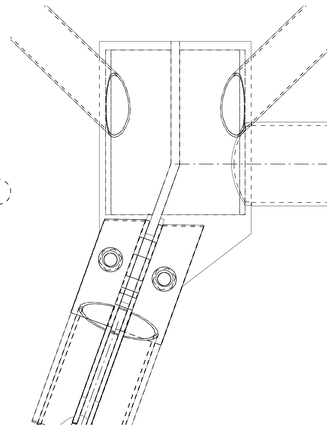

Detail D , 1:5

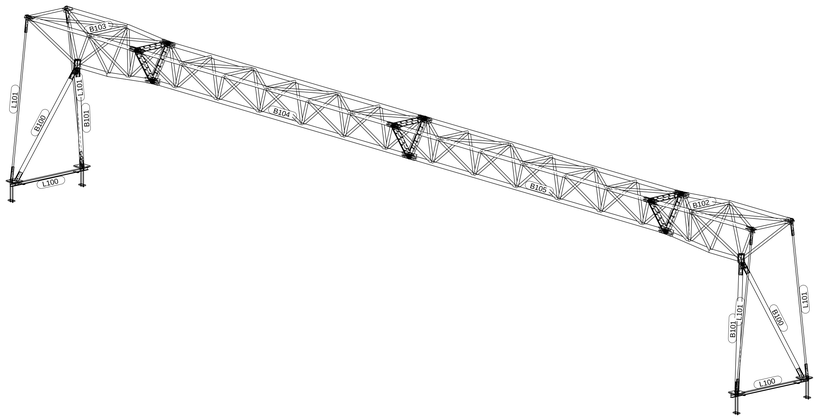

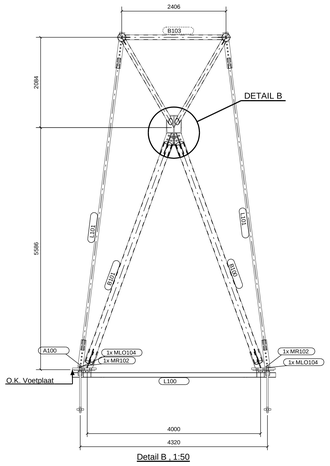

Detail B , 1:50

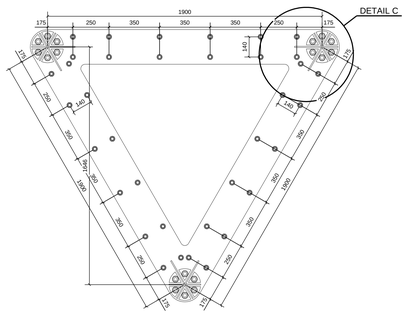

Detail C , 1:15

alle 10.9 bouten voorspannen 100N/mm2

Revisie	Omschrijving	Datum	Tekenaar	Gecontroleerd	Gezien
0	Definitief	10.03.2015	Alliro		

BETREFT
Entree Portaal DSM
Entree Portaal - OVERZICHT

OPDRACHTGEVER:
VDL

Tek. nr.: 14159 - 001
Formaat: 1189x841 Schaal: 1:5 1:15
Tekenaar: Alliro Projectleider Gecontroleerd Gezien
Datum : 05.03.2015 Status: Definitief

Alliro - Engineering
Steenbakkerstraat 10B
2222 AT Katwijk zh
+31 (0) 6 20435208
www.alliro.nl

VDL Technics
Koemenen 2
Postbus 40
7000 AA Doetinchem
Tel: 0314-362000
Fax: 0314-362751
E-mail: info@vdltechnics.nl

Tekla Structures