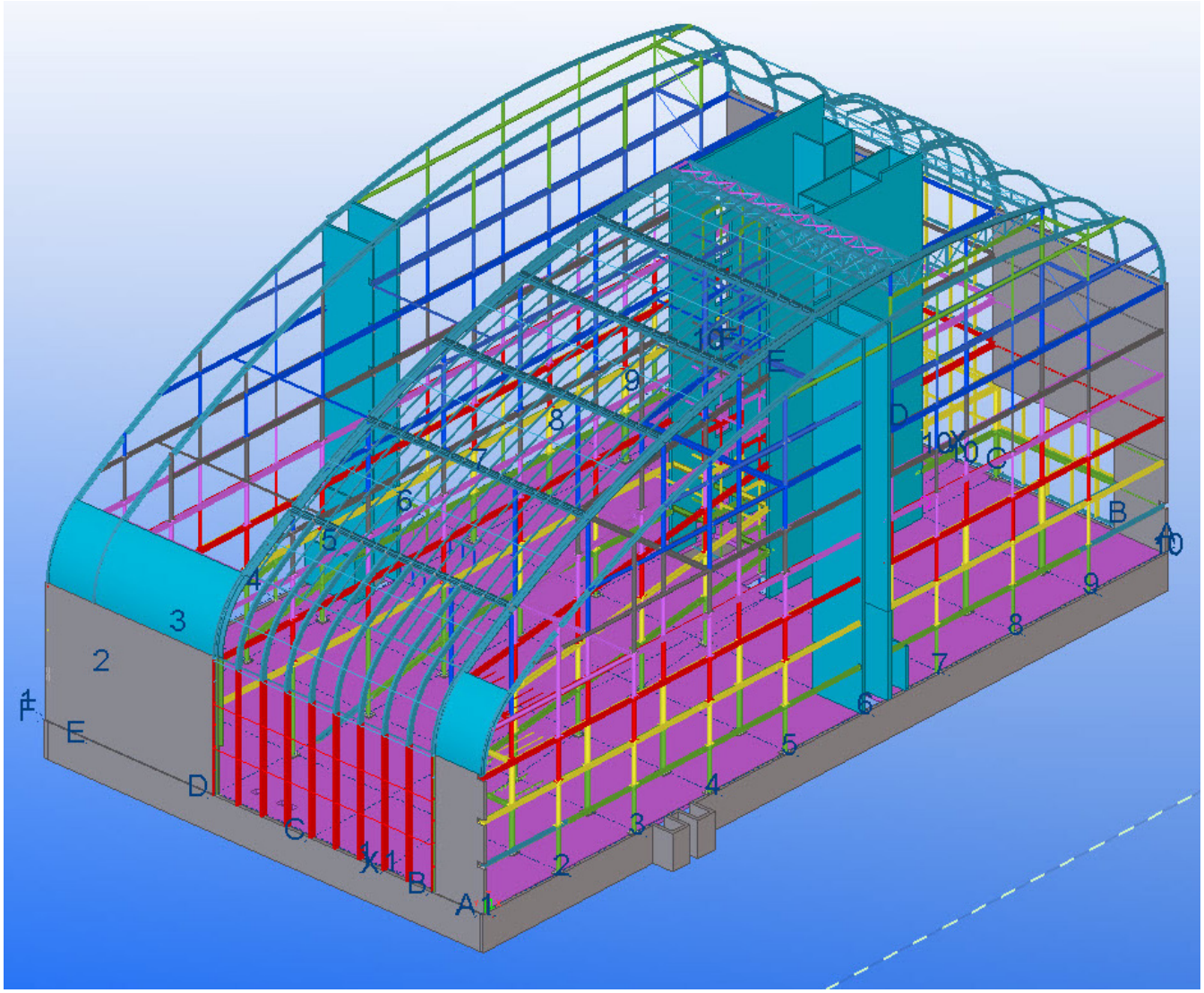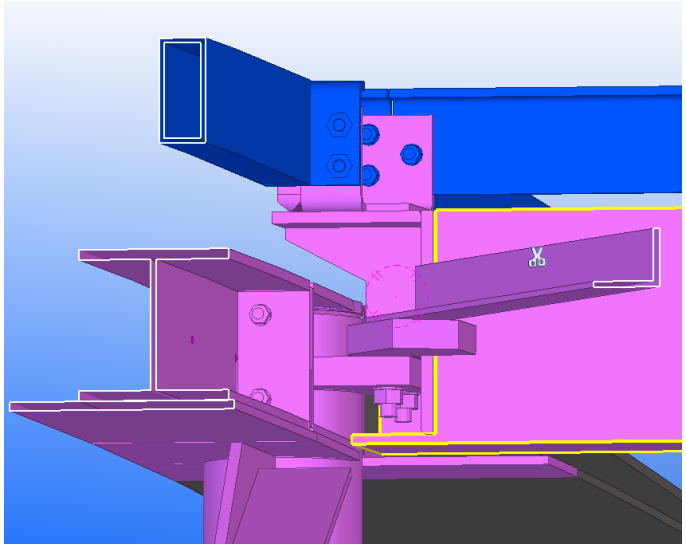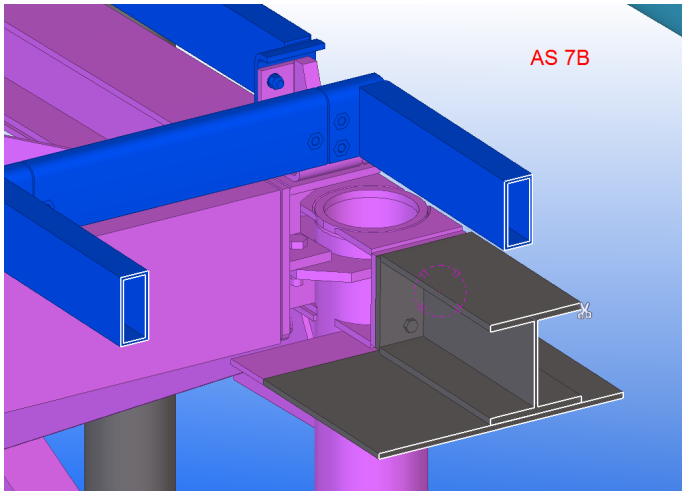923 BIM
doorsneden revit model & staalconstructie