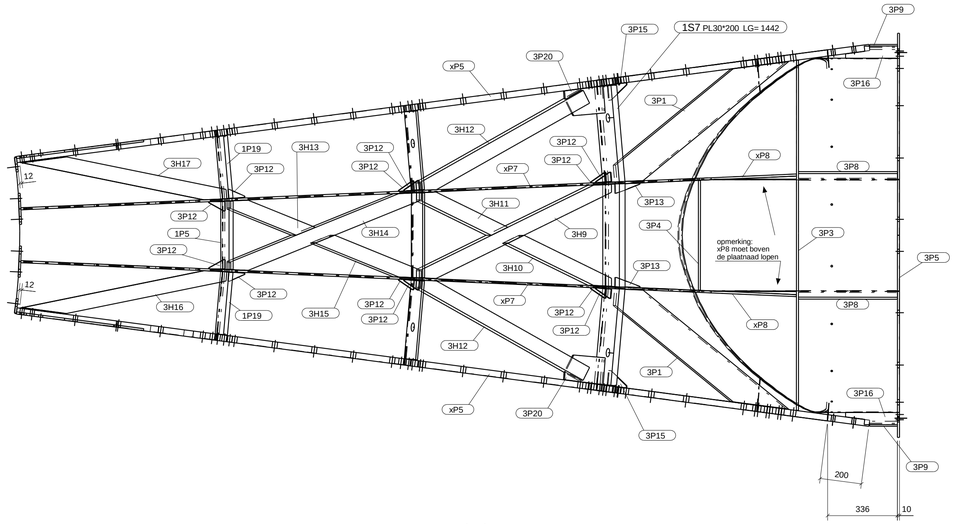

A - A

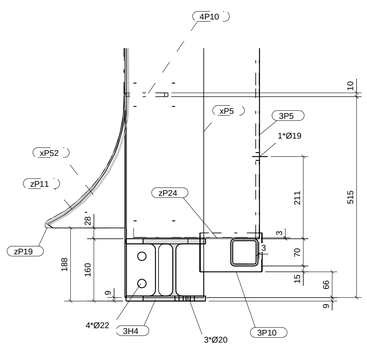

B1 - B1

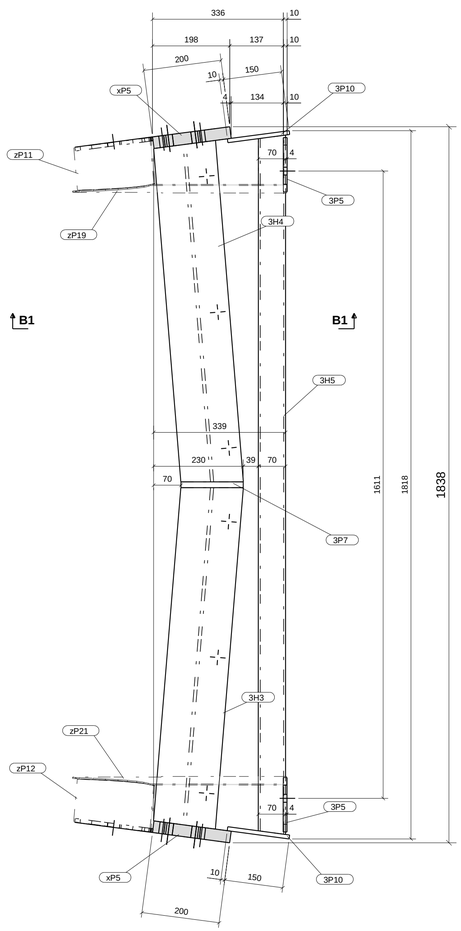

B - B

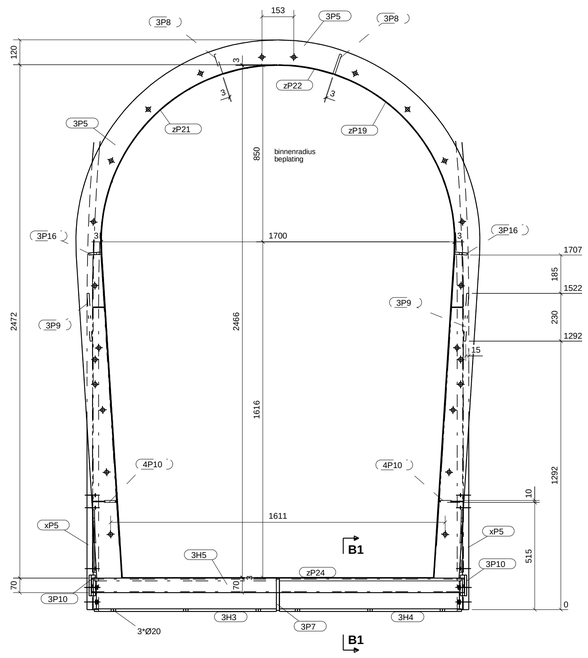

C - C

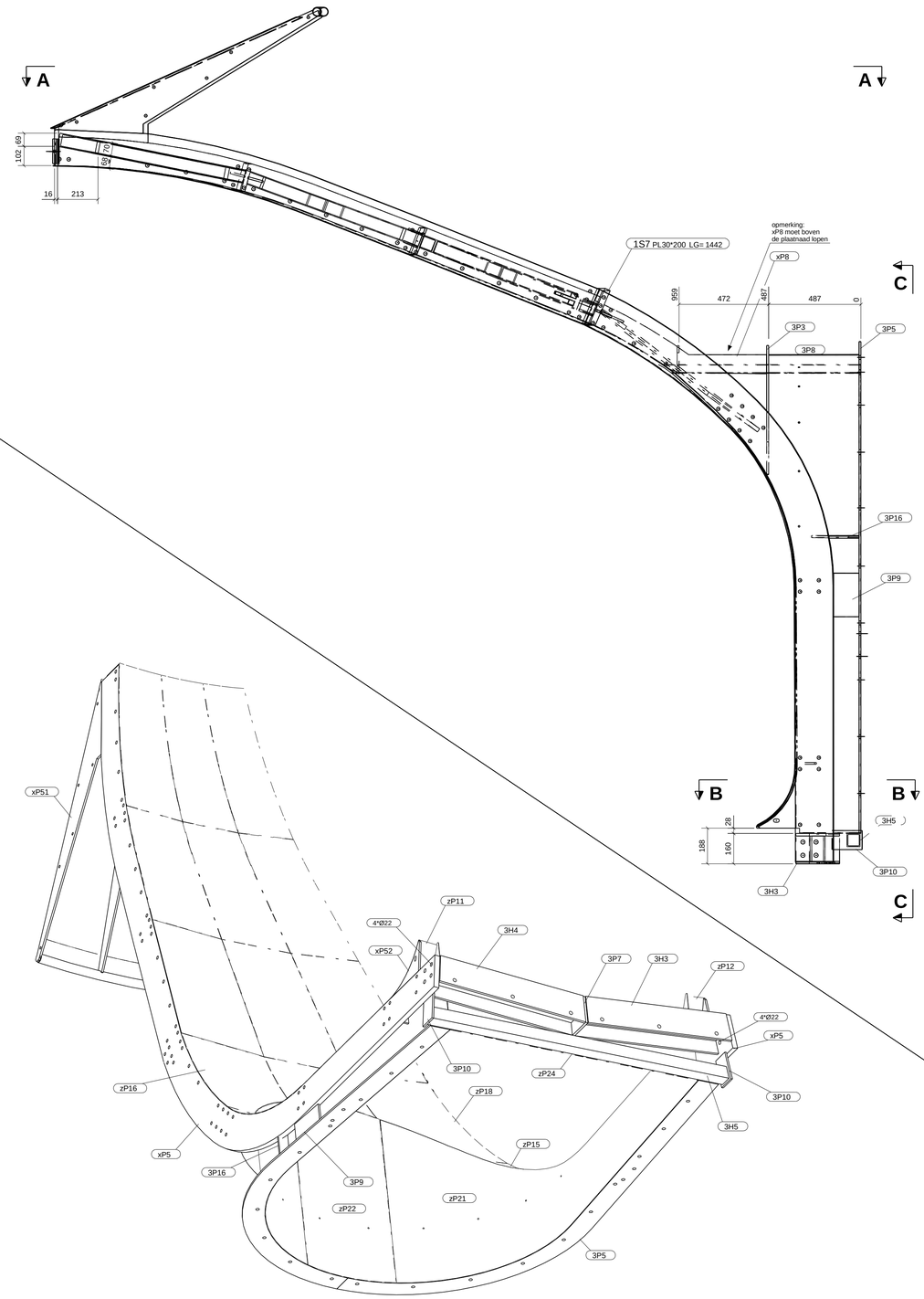

3D segment

MERKENPOS Merk: 1S7		Aantal: 1		Totale lengte: 1939mm	
Pos / merk:	Profiel:	Materiaal:	Aantal:	Lengte (mm):	Gewicht (kg):
1P5	STRIP20*150	S355JR	1	328	7.7
1P19	STRIP20*150	S355JR	2	302	14.2
1S7	PL30*200	S355JR	1	1442	67.9
3P1	STRIP20*150	S355JR	2	1186	46.8
~~P56~~ xP1-1	PL10*269.9	S355JR	2	1529	29.9
xP5	PL30*200	S355JR	2	6458	605.3
xP7	STRIP10*150	S355JR	2	2978	70.1
xP8	PL10*351.7	S355JR	2	909	16.3
xP51	PL10*228.2	S355JR	2	1547	27.2
xP52	PL10*201.3	S355JR	2	301	3.1
1H1	B48.3/3.6	S235JR	1	1105	4.4
1P12	STRIP10*130	S235JR	2	150	3.1
1P13	STRIP10*70	S235JR	2	130	1.4
3H3	HEB160	S235JR	1	880	37.5
3H4	HEB160	S235JR	1	880	37.5
3H5	K70/5	S275J0	1	1796	17.4
3H9	K70/5	S275J0	1	1081	10.5
3H10	K70/5	S275J0	1	575	5.6
3H11	K70/5	S275J0	1	475	4.6
3H12	K70/5	S275J0	2	962	18.6
3H13	K70/5	S275J0	1	450	4.4
3H14	K70/5	S275J0	1	1035	10.0
3H15	K70/5	S275J0	1	558	5.4
3H16	K70/5	S275J0	1	1018	9.9
3H17	K70/5	S275J0	1	1018	9.9
3P3	STRIP10*100	S235JR	1	2274	16.9
3P4	STRIP10*100	S235JR	1	568	4.2
3P5	STRIP10*130	S235JR	2	3060	57.5
3P7	STRIP15*150	S235JR	1	160	2.8
3P8	STRIP10*100	S235JR	2	477	7.5
3P9	STRIP10*230	S235JR	2	134	4.8
3P10	STRIP10*100	S235JR	2	160	2.5
3P12	STRIP10*45	S235JR	12	80	2.0
3P13	STRIP10*45	S235JR	2	130	0.5
3P15	STRIP10*100	S235JR	2	76	0.7
3P16	STRIP10*60	S235JR	2	250	1.9
3P20	STRIP15*130	S235JR	2	200	5.6
4P10	STRIP10*100	S235JR	2	101	1.5
P201	STRIP10*150	S235JR	2	381	9.0
P204	STRIP10*150	S235JR	1	407	4.8
zP5	PL3*600	S235JR	3	998	32.1
zP6	PL3*500	S235JR	3	969	25.7
zP7	PL3*400	S235JR	3	991	20.4
zP8	PL3*362.2	S235JR	3	1441	30.9
zP11	PL3*408.3	S235JR	1	600	1.1
zP12	PL3*408.3	S235JR	1	600	1.1
zP13	PL3*114.7	S235JR	2	932	3.7
zP14	PL3*600	S235JR	1	917	1.4
zP15	PL3*600	S235JR	1	917	1.4
zP16	PL3*600	S235JR	1	954	9.4
zP17	PL3*498.1	S235JR	1	600	5.4
zP18	PL3*600	S235JR	1	954	9.4
zP19	PL3*1150	S235JR	1	2680	30.9
zP21	PL3*1150	S235JR	1	2680	30.9
zP22	PL3*542.1	S235JR	1	1150	13.3
zP24	PL3*322	S235JR	1	1500	11.4
				Totaal gewicht per merk (kg):	1419.4

Zincor platen

Rev. nr.	Revise merk	Revise omschrijving	Revise datum
1	-	DEFINITIEF	24-04-2014

Conservering:
2 COMP ZFF PRIMER RAL9010 80µm

FASE: CONS 3.1 15 graden spanten rondom entree

DUBBELE HOEKLASSEN*	BUSVERBINDINGEN IN VAKWERKEN*	LASSEN BIJ OPDIKPLATEN*
S235 & S275: a = 0,38 x t	S235 & S275: a = t	a = 0,7 x t (vertical)
S355: a = 0,44 x t	S355: a = 1,1 x t	*) TENZIJ ANDERS VERMELD

GEMAAKT: GECONTROLEERD:

Controle bij poedercoaten en/of verzinken:

Onderwerp: 15gr. SPANT - segmen | Formaat: A1

Getekend: T. Ligthart | Schaal: 1:8

VIC OBDAM
BOUWEN BEGINT MET STAAL
T 0180 - 601 000 info@vic-obdam.nl
F 0180 - 601 001 www.vic-obdam.nl

Projectnummer_Fase: 240078_3

Tekening: A [1S.7]

Opdrachtgever: SaARCH B.V. | Werk: Tijsteijk paviljoen 2014 | Werkadres: Museumpark 25, 3015 CB, Rotterdam | Tekla Structures model: 240078_SaARCH_Iglo_Paviljoen met toegangstunnel