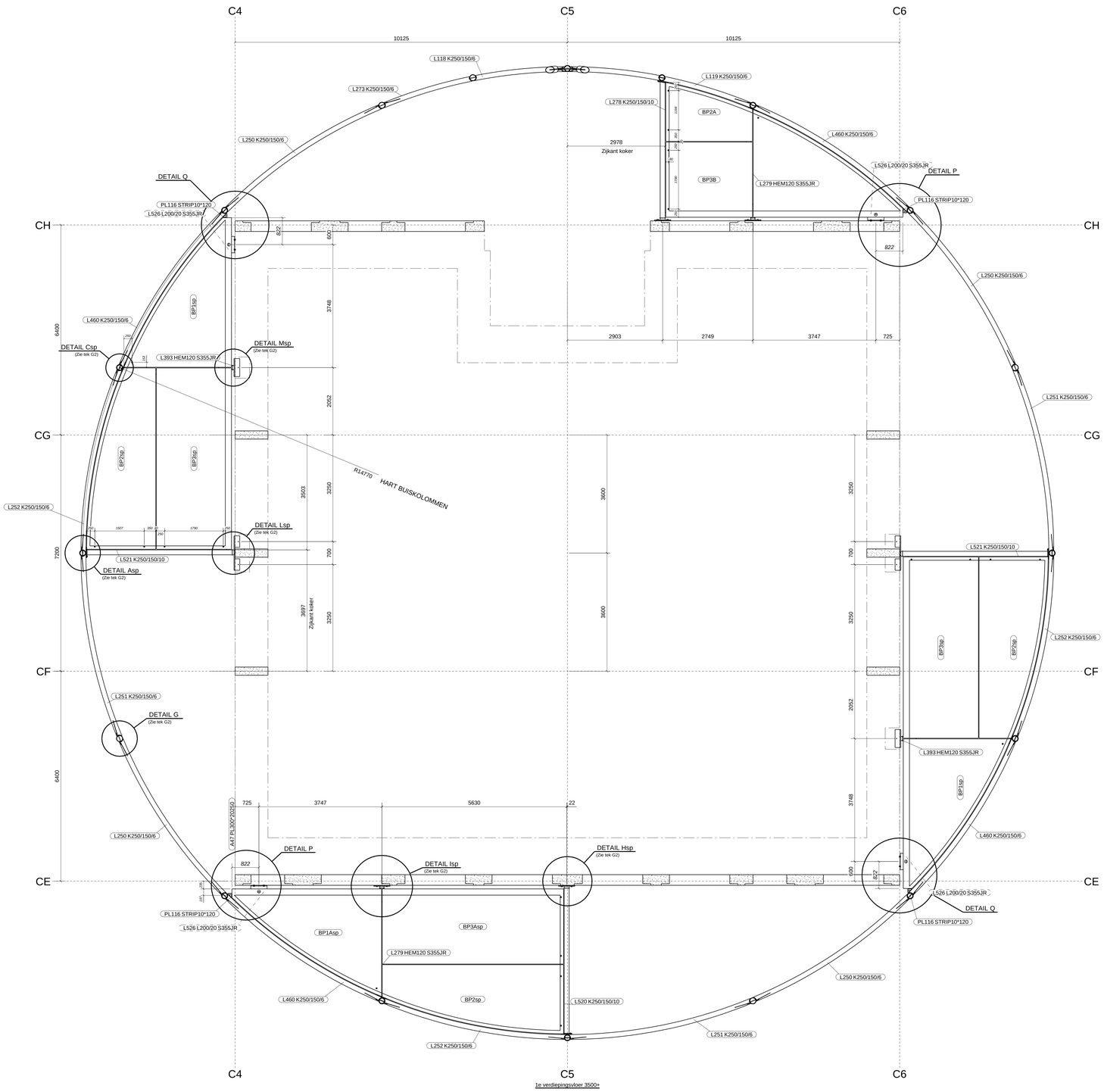

1e verdiepingsvloer 3500+

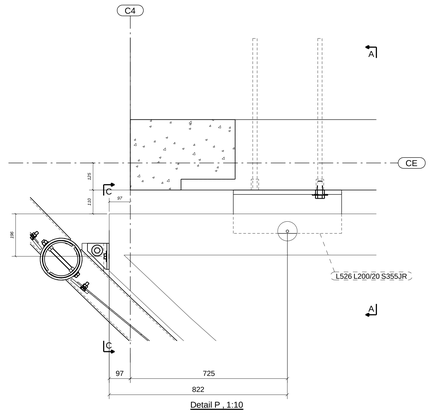

Detail P , 1:10

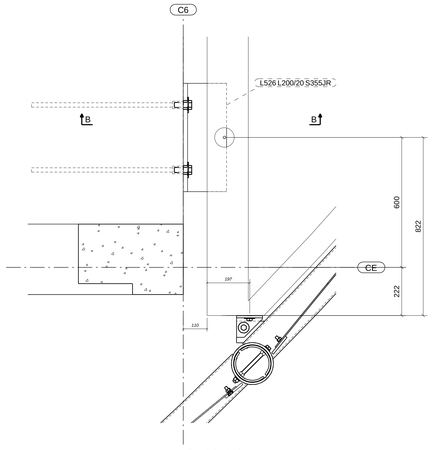

Detail Q , 1:10

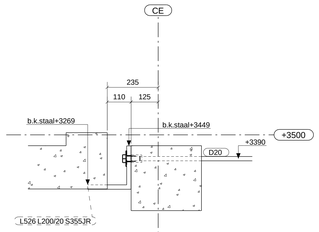

dsn A - A , 1:10

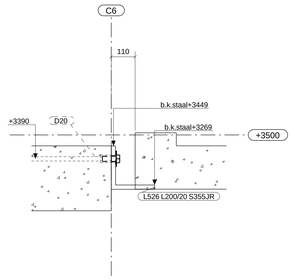

dsn B - B , 1:10

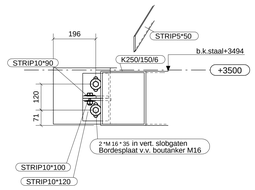

dsn C - C , 1:10

Voor overige details zie tek G2

Conservering: Thermisch verzinkt + 2-lgs PC RAL7030
Bevestigingsmiddelen: Thermisch verzinkt bouten kwal 8.8 met zeskantmoeren
Staalkwaliteit:
Koker- en buisprofielen: S355JR Koudgewalst
HEM120 en L200x20: S355JR
Overige profielen: S235JR

Tussen bordesplaten en staalkonstruktie 6mm vilt aanbrengen

Levering instortvoorzieningen vloeren niet door van Ee
Verbindingen tussen gewalste kokerliggers/buiskolommen v.v. 5mm montagespeling

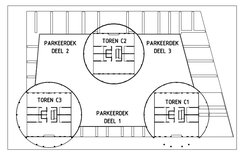

Fabricage volgens NEN-EN 1090-2
Uitvoeringsklasse: 2
Functionele tolerantie klasse: 1

Revisie	Revisie datum	Revisie omschrijving
C	12.12.2014	Voor uitvoering
B	26.11.2014	Ter goedkeuring
A	16.10.2014	Ter controle

VAN EE
STAALSPECIALISTEN
WWW.STAALVERLEGGEND.NL

Project:	Villa Industria 'De Gashouders' te Hilversum
Opdrachtgever:	Heijmans Woningbouw B.V.
Architekt:	EIK Bouwadvies
Constructeur:	Goudsikker - de Vries
Onderdeel:	STAALOVERZICHT 1e verdieping 3500+ Toren C2
Tenzij anders vermeld:	
Materiaalkwaliteit:	S235JR
Lassen:	a=0.5*t (min. 4)
Boutkwaliteit:	8.8
Projectie:	

1231-CPR-1090-1-2013-A-197

Getekend:	G.Immink/huizen	Projectnr.:	Subnr.	Tekeningnr.:
Datum:	22-07-2014	140186	51	G [7]
Schaal:	1:10 1:50			

Tekla Structures