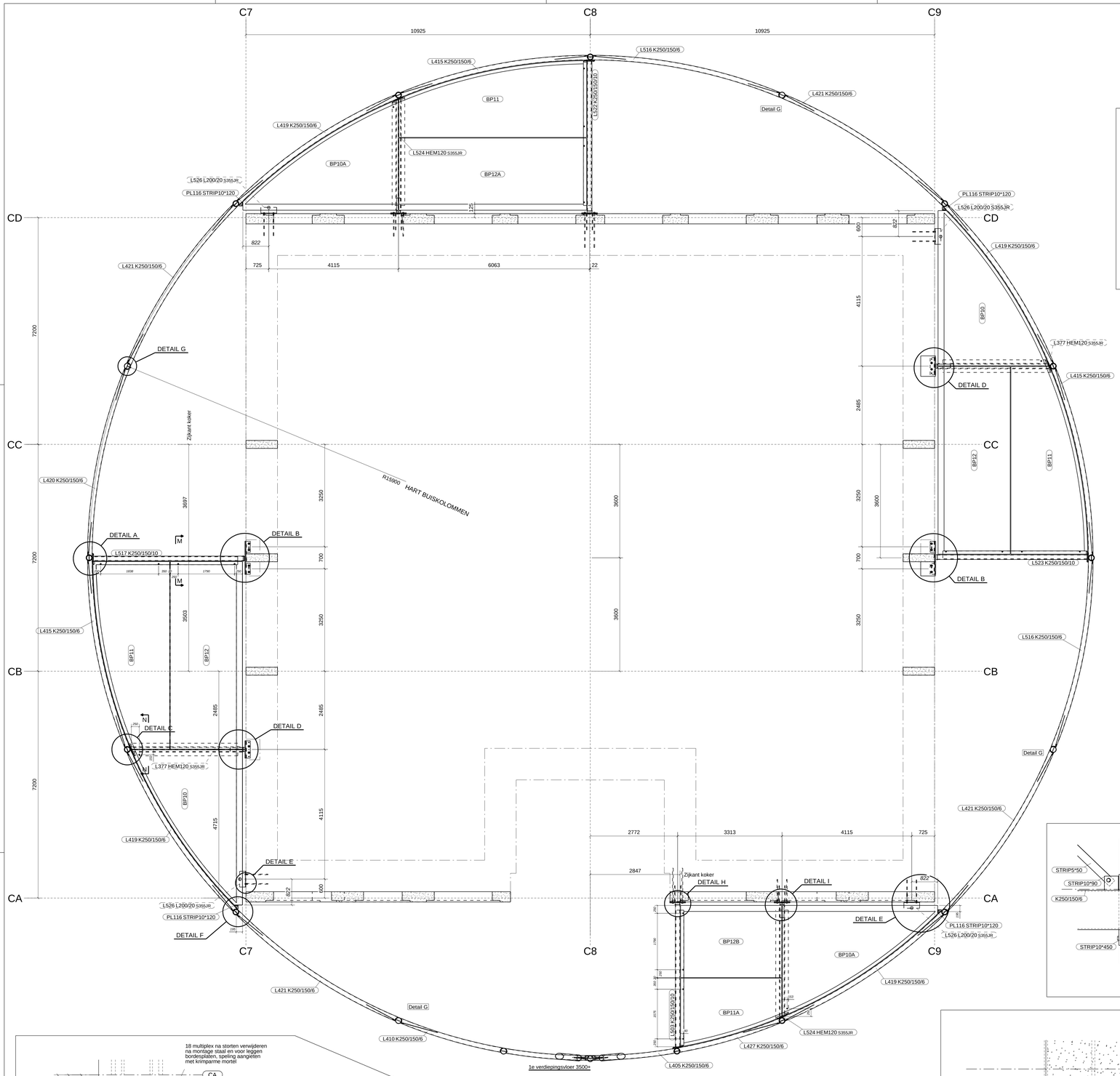

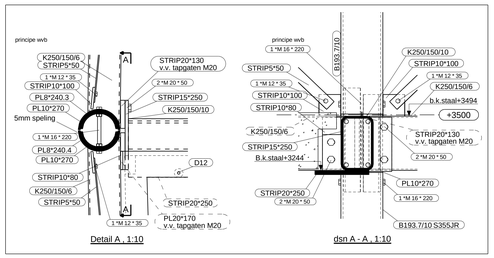

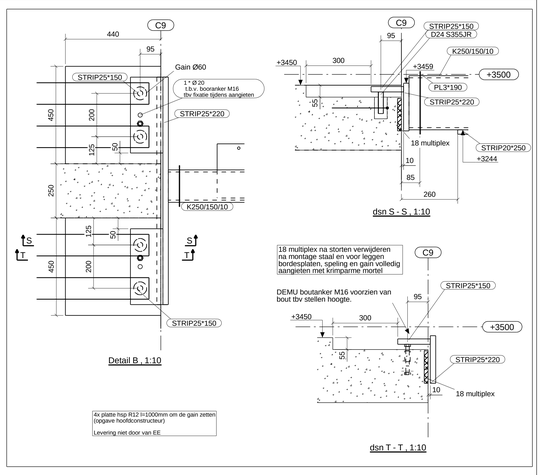

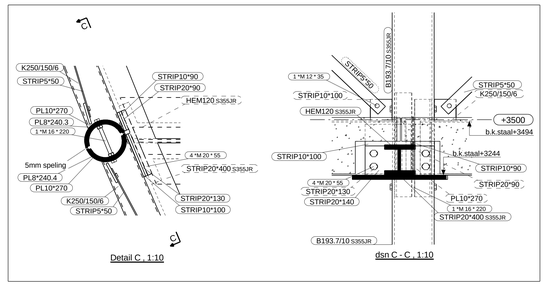

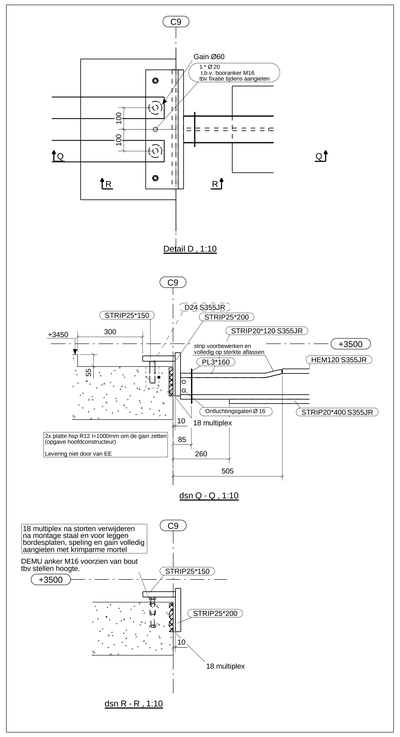

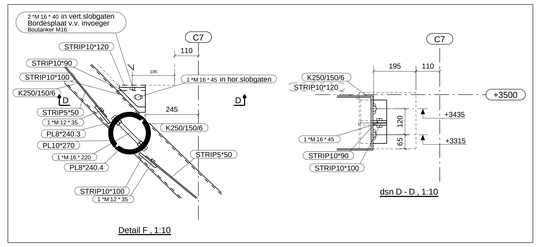

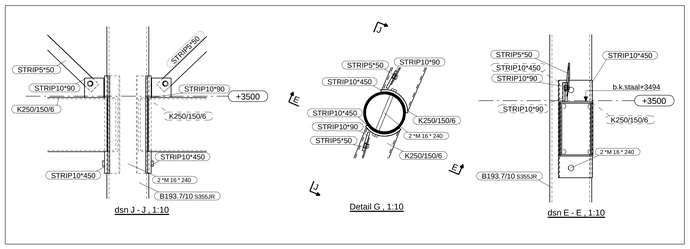

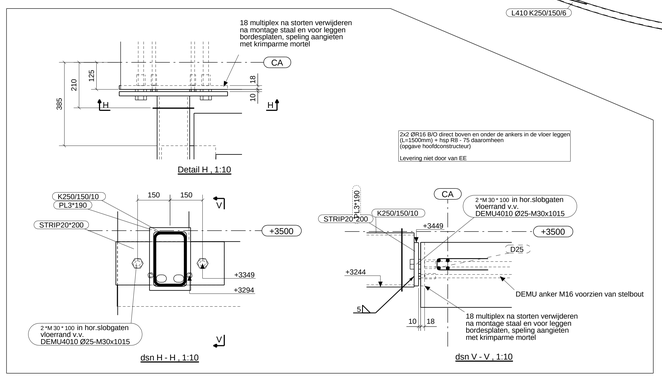

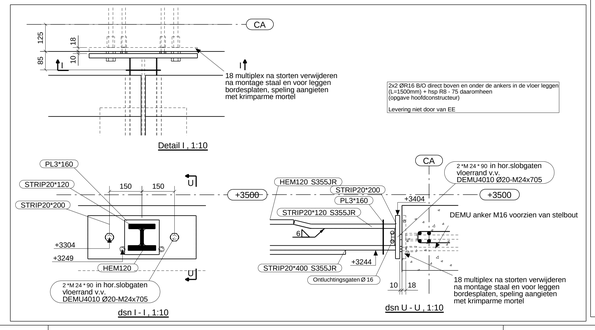

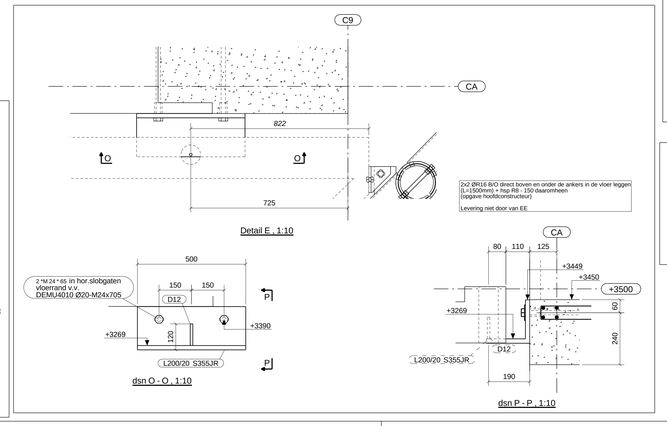

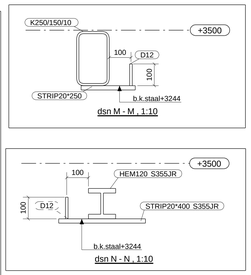

Conservering: Thermisch verzinkt + 2-lgs PC RAL7030
Bevestigingsmiddelen: Thermisch verzinkt bouten kwal 8.8 met zeskantmoeren
Staalkwaliteit:
Kokerr- en buisprofielen: S355JR Koudgewalst
HEM120 en L200x20: S355JR
Overige profielen: S235JR

Tussen bordesplaten en staalkonstruktie 6mm vilt aanbrengen

Levering instortvoorzieningen vloeren niet door van Ee
Verbindingen tussen gewalste kokerliggers/buiskolommen v.v. 5mm montagespeling

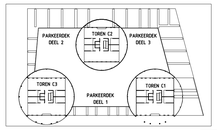

Fabricage volgens NEN-EN 1090-2
Uitvoeringsklasse: 2
Functionele tolerantie klasse: 1

Revisie	Revisie datum	Revisie omschrijving
F	12.12.2014	Voor uitvoering
E	26.11.2014	Ter goedkeuring
D	03.11.2014	Detail H, I en K t/m M ter goedkeuring
C	16.10.2014	Ter goedkeuring
B	17.09.2014	Ter controle
A	17.09.2014	Ter controle

VAN EE STAALSPECIALISTEN
WWW.STAALVERLEGDEND.NL

Project:	Villa Industria 'De Gashouders' te Hilversum
Opdrachtgever:	Heijmans Woningbouw B.V.
Architekt:	EIK Bouwadvies
Constructeur:	Goudstikker - de Vries
Onderdeel:	STAALOVERZICHT 1e verdieping 3500+ Toren C1
	Tenzij anders vermeld:
	Materiaalkwaliteit: S235JR
	Lassen: a=0,5*t (min. 4)
	Boutkwaliteit: 8.8
	Projectie:

CE 1231-CPR-1090-1-2013-A-197

Gelekend:	G.Immink/huizen	Projectnr.:	Subnr.	Tekeningnr.:
Datum:	22-07-2014	140186	51	G [2]
Schaal:	1:10 1:50			

Tekla Structures