GEGEVENS TANDEN PANAMAWIEL / RONDSEL

- TANDMODUUL = 32 mm
- AANTAL TANDEN RONDSEL = 15
- AANTAL TANDEN PANAMAWIEL = 126 (over 360°)
- TANDCORRECTIE RONDSEL = +0,5 MODUUL
- TANDCORRECTIE PANAMAWIEL = 0,0 MODUUL
- DRUKHOEK = 20°
- TANDVORM vlgs. NEN-ISO 53
- KWALITEIT BEWERKING VAN DE TANDEN:
  RONDSEL: KWALITEIT 6 vlgs. DIN 3962
  PANAMAWIEL: KWALITEIT 9 vlgs. DIN 3962
- TANDEN RONDSEL SLIJPEN Ra max 0,6 um

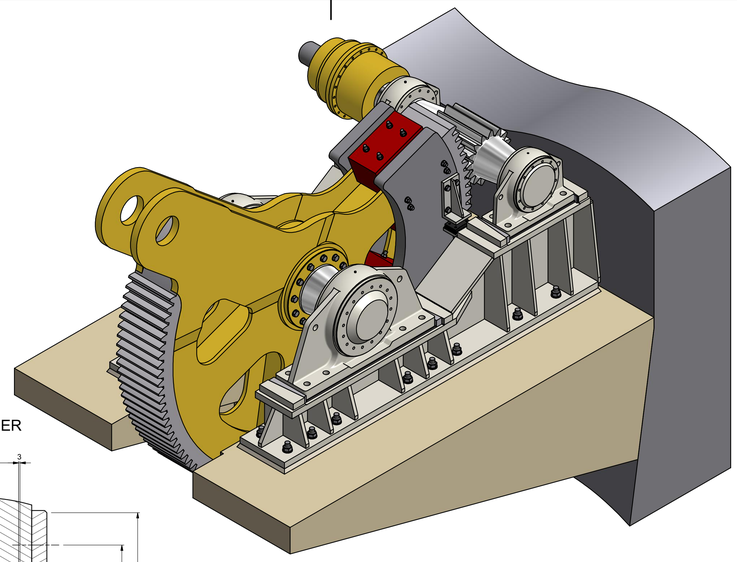

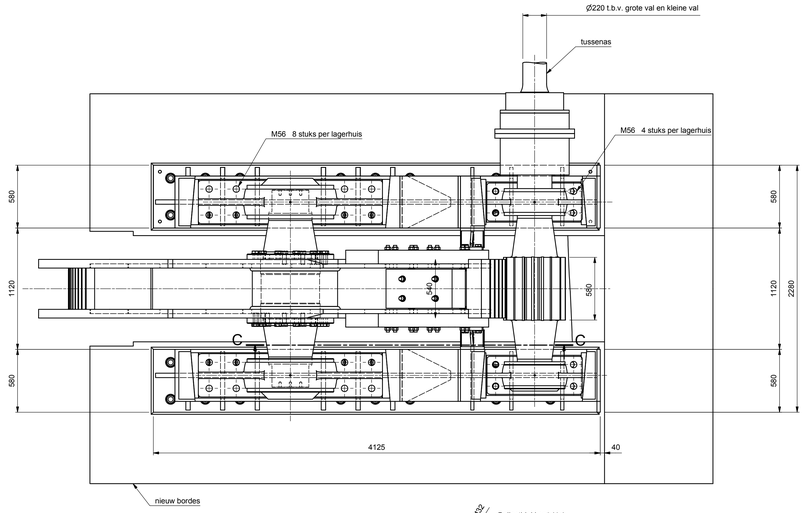

DOORSNEDE A-A (1 : 5)

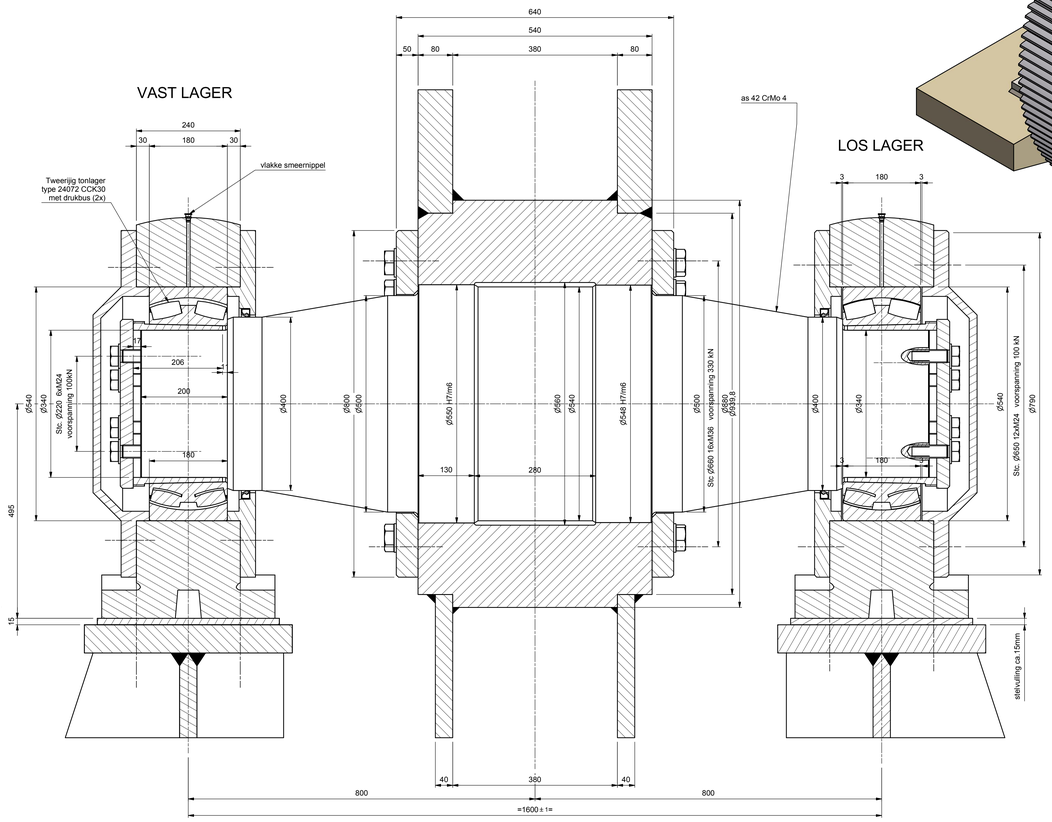

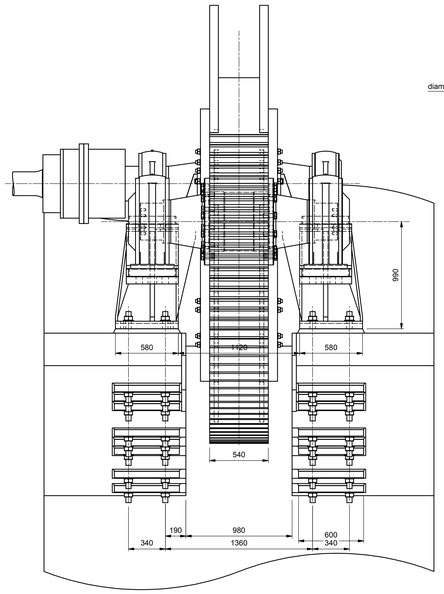

Panamawiel getekend in stand "brug dicht"
(kruk en trek-duwstang "in lijn")

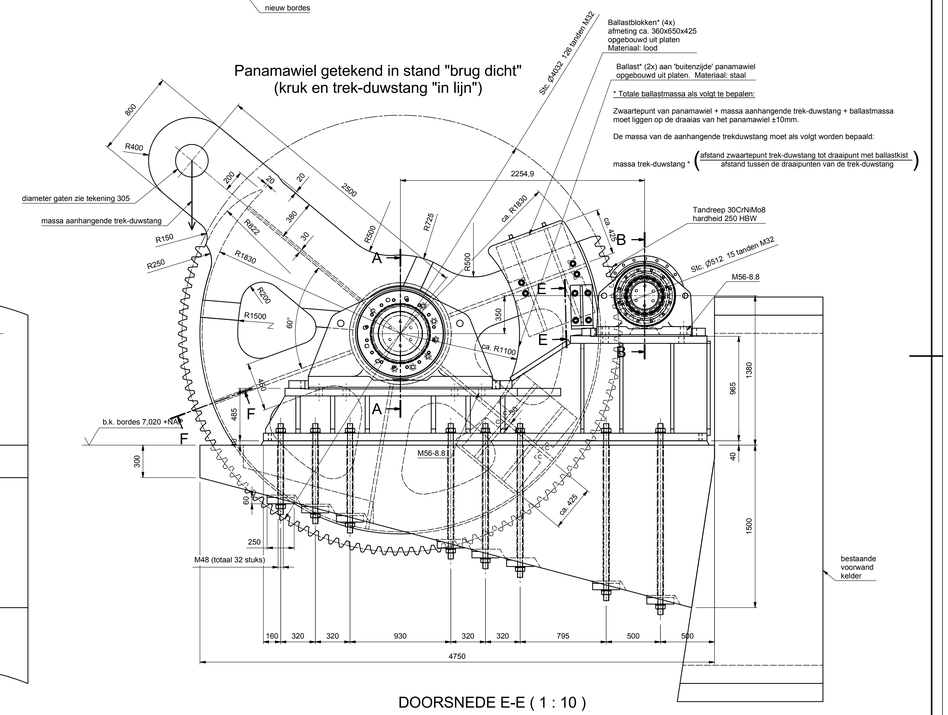

DOORSNEDE B-B (1 : 5)

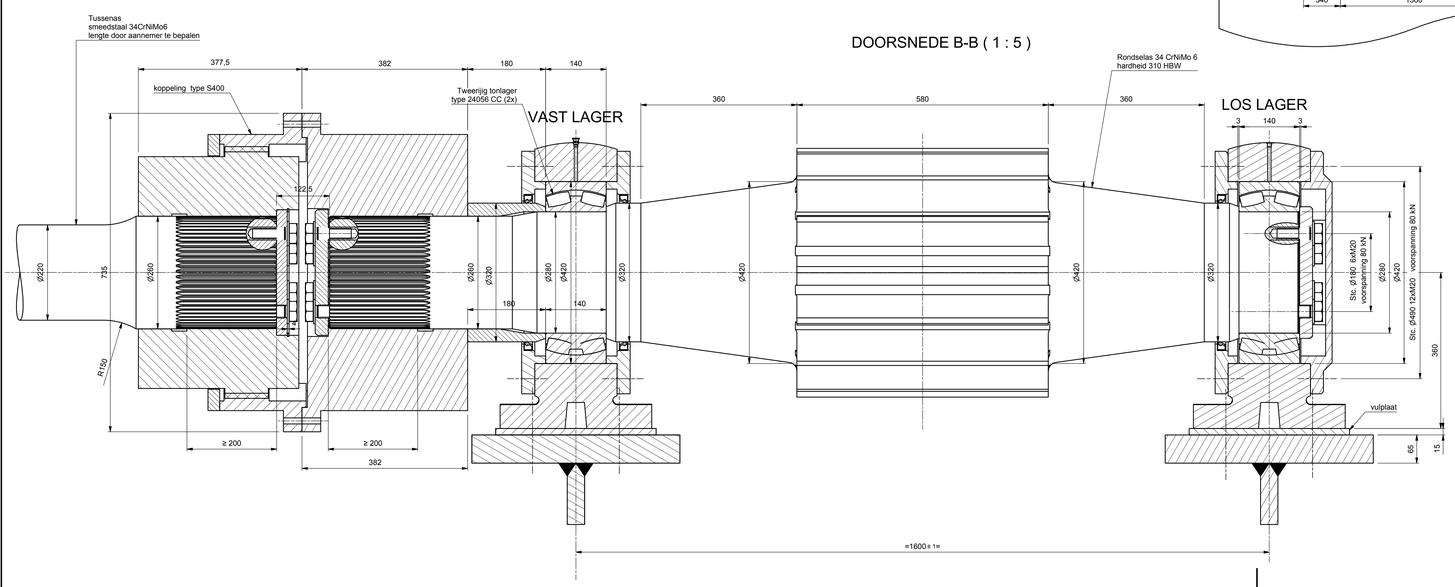

DOORSNEDE C-C (1 : 20)

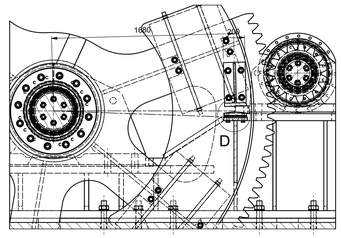

DOORSNEDE E-E (1 : 10)

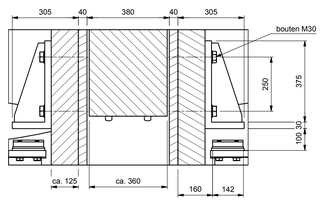

Tweemaal uitvoeren

Legenda: zie tekening 301

- Panamawiel spanningsarm gloeien na het lassen.

DOORSNEDE F-F (1 : 10)

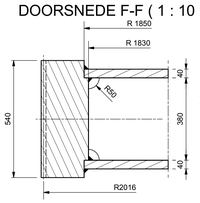

DETAIL D (1 : 5)

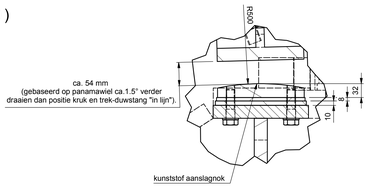

Projectnummer	IN165136
Identificatiecode	D90-ESM-INV-30311
Versie	3.0
Versiedatum	31-05-2012
Documentstatus	Vrijgegeven
Formaat	A0
Schaal	1:20 (1:10 , 1:5)
Tekenaar	E.L. Smits
Ontwerpleider	A.G. van 't Klooster
Vrijgegeven	J.H.A. Tempelman

Renovatie Ketelbrug

Zaaknummer 31050127

Definitief ontwerp
Bewegingswerk
Panamawiel en Rondsel

MOV / W2011-020 / TEK / WTB/ 303 - 1/1 - 3.0

Divisie Infra
Afdeling IN-CS-BRV
Postbus 2855
3500 GW Utrecht

Movares