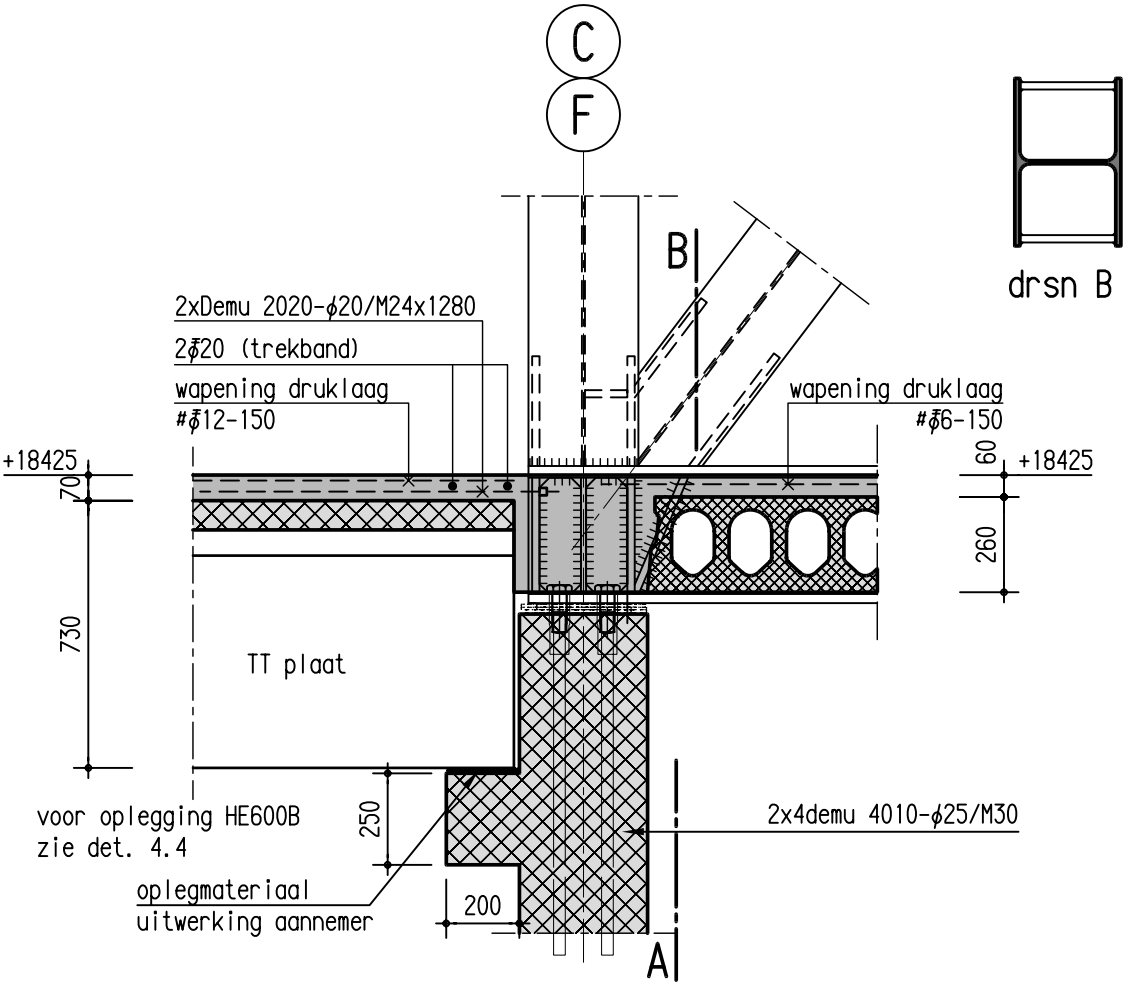

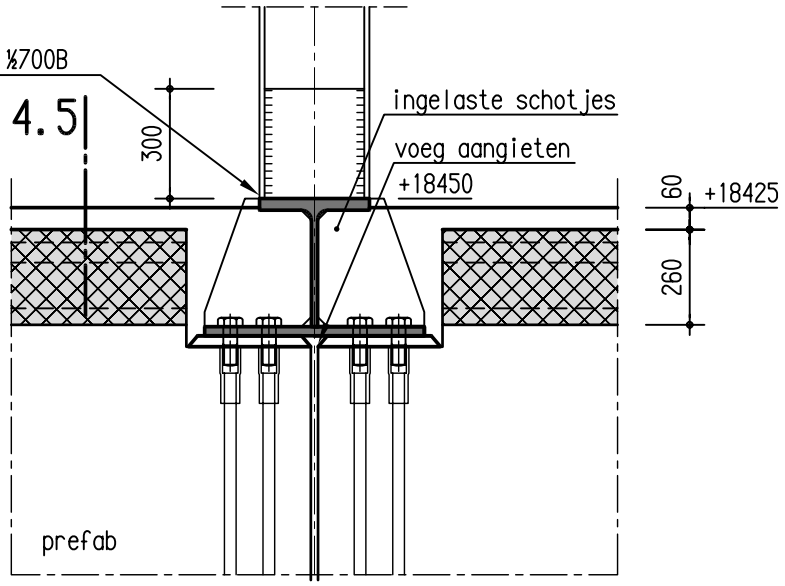

drsn A

datum	04-03-2011	getekend	rpy	werkcode	09096	tek.nr.	c6_4_04

abt

constructies

4.5a