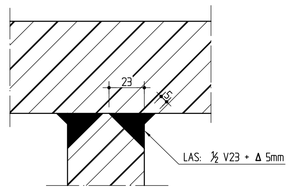

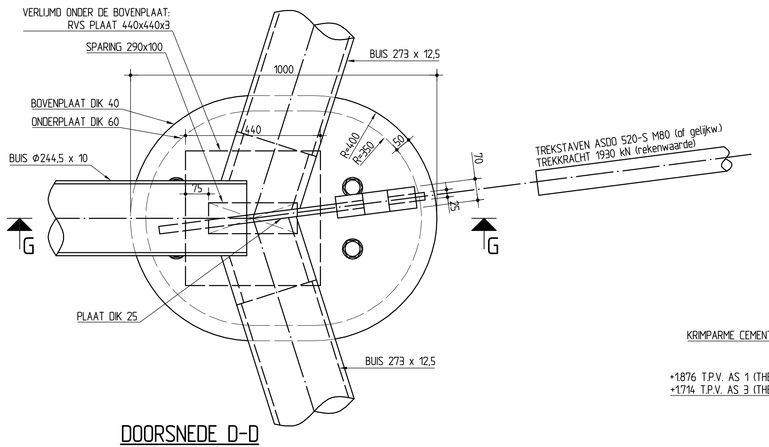

DOORSNEDE D-D
(SCHAAL 1:10)

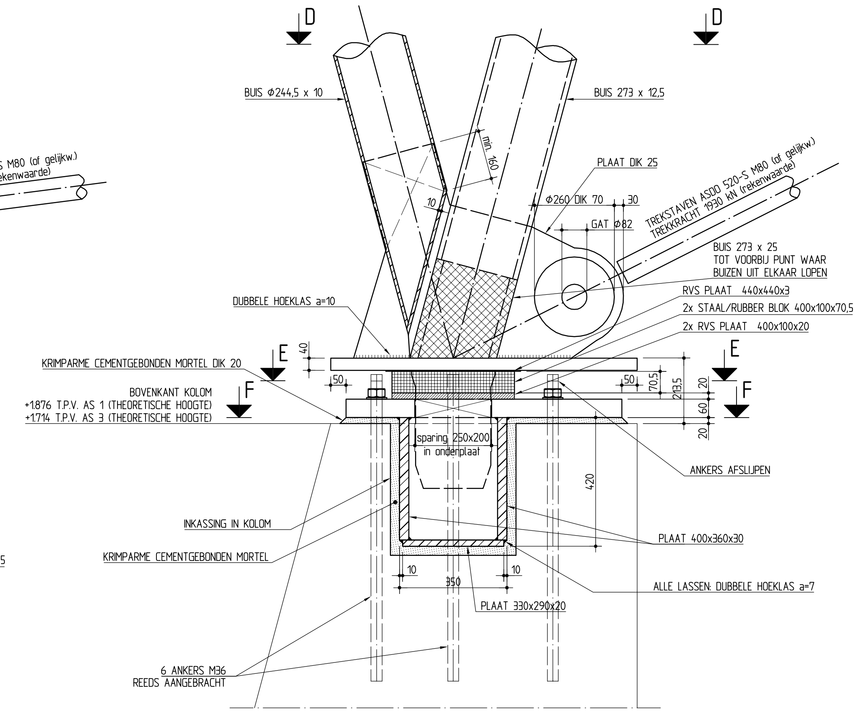

DOORSNEDE G-G (GETEKEND KOLOM T.P.V. AS HN1 / HZ3)
(SCHAAL 1:10)

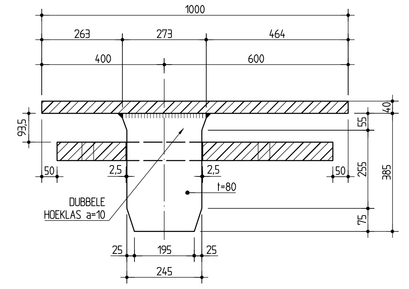

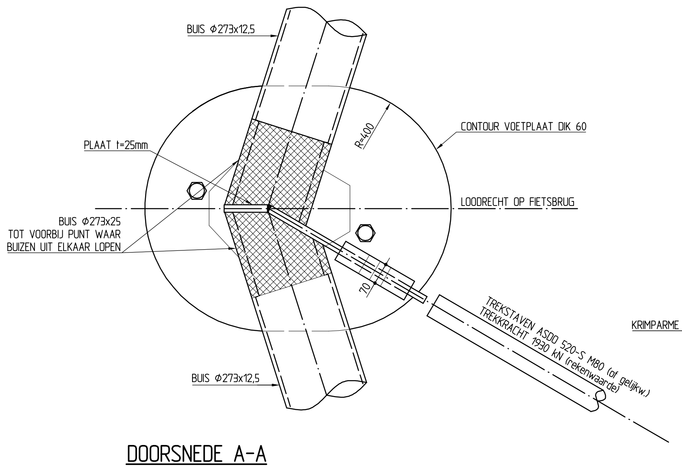

DOORSNEDE A-A
(SCHAAL 1:10)

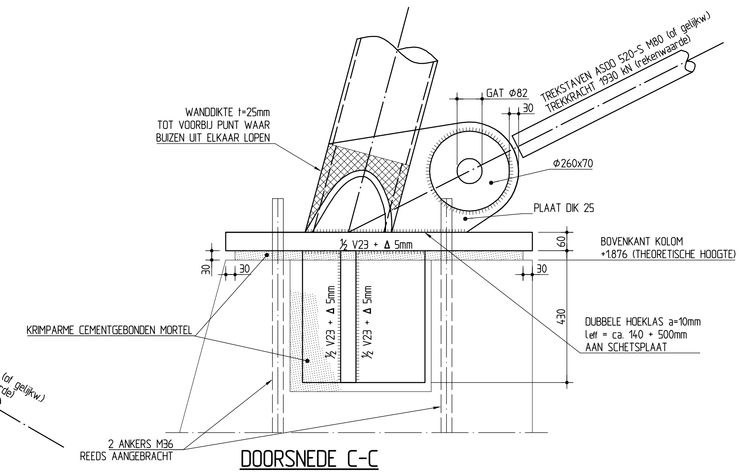

DOORSNEDE C-C
(SCHAAL 1:10)

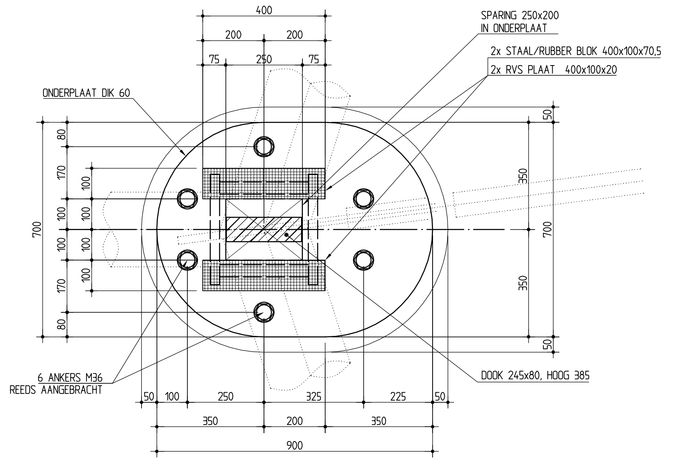

DOORSNEDE E-E
(SCHAAL 1:10)

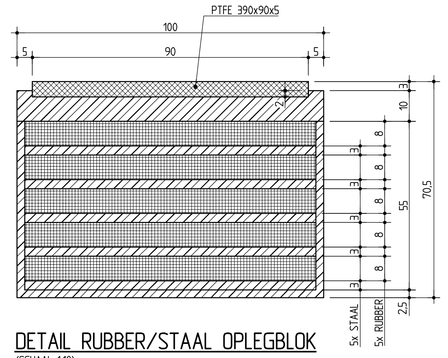

DETAIL RUBBER/STAAL OPLEGBLOK
(SCHAAL 1:10)

- ALLE LASSEN AAN BUIZEN a = 1,1 x t

- ALLE LASSEN AAN BUIZEN a = 1,1 x t

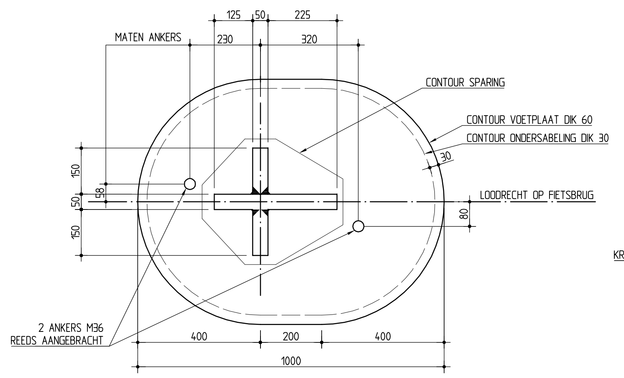

DOORSNEDE B-B
(SCHAAL 1:10)

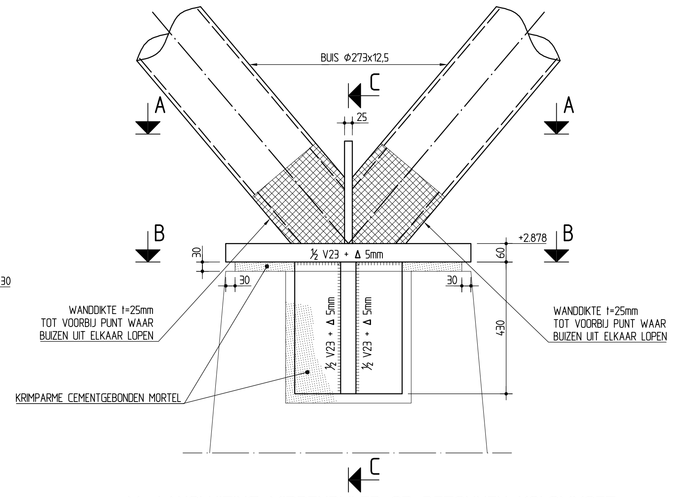

M. AANSLUITING MIDDENPIJLER OP BETONNEN KOLOMVOET
(SCHAAL 1:10)
TYPE M: 2x UITVOEREN OP TUSSENSTEUNPUNT

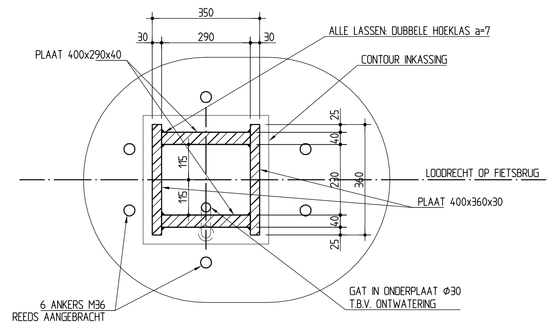

DOORSNEDE F-F
(SCHAAL 1:10)

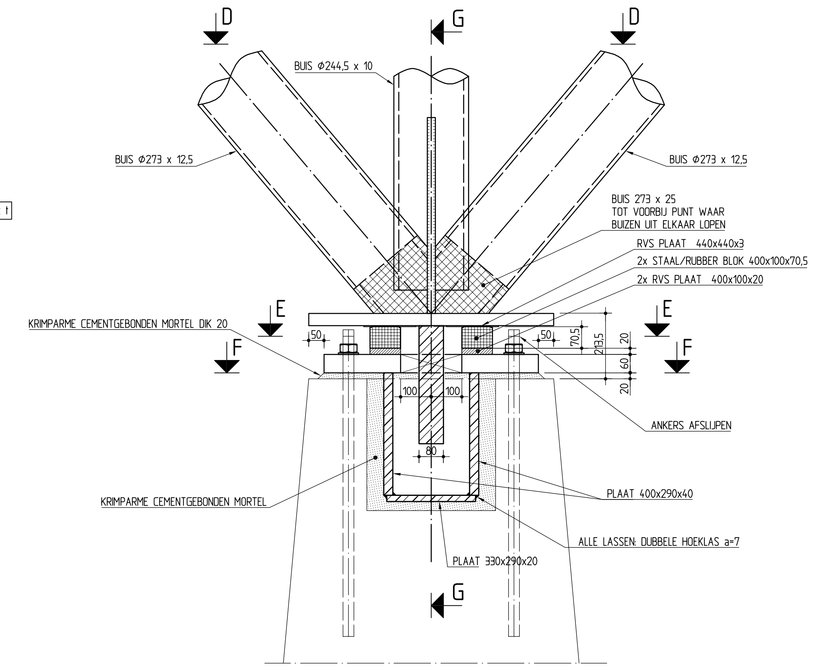

L. AANSLUITING EINDPIJLER OP BETONNEN KOLOMVOET
(SCHAAL 1:10)
(GETEKEND KOLOM T.P.V. AS HN1 / HZ3)
TYPE L: 4x UITVOEREN OP ENDSTEUNPUNTEN

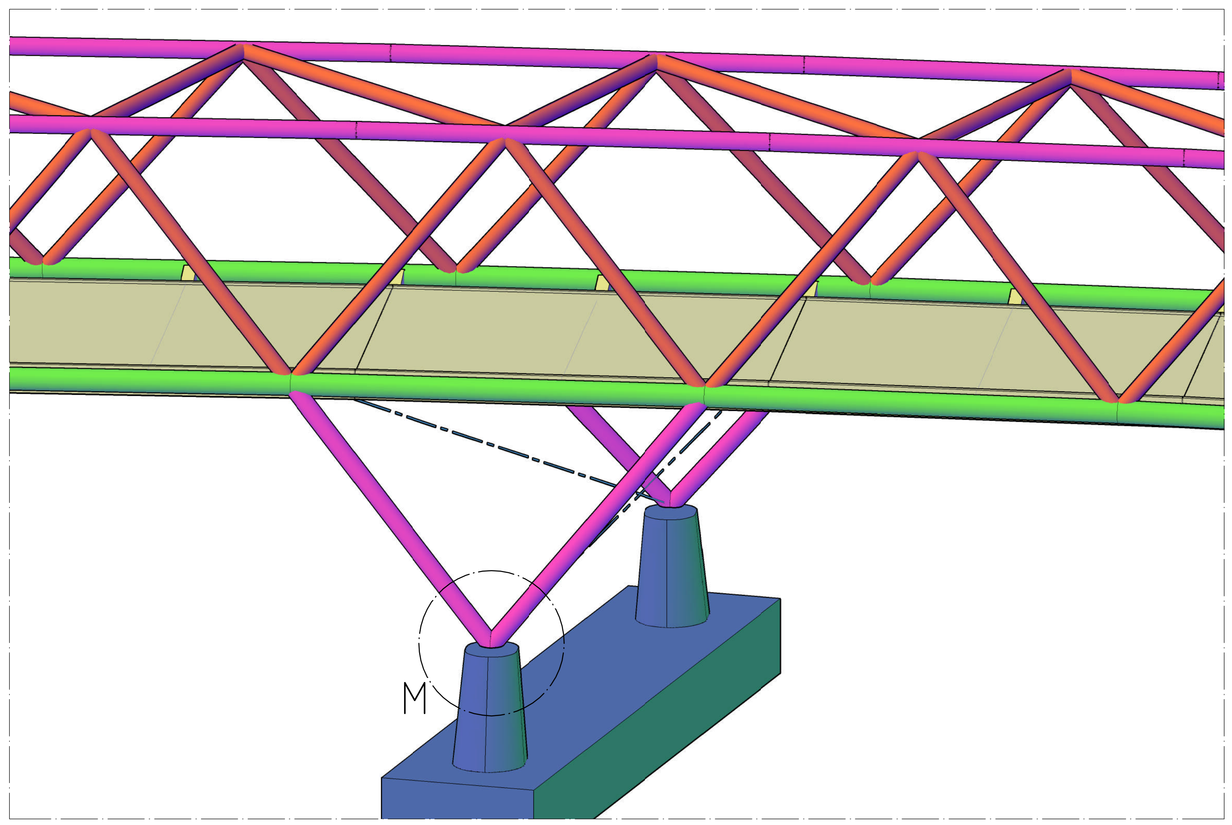

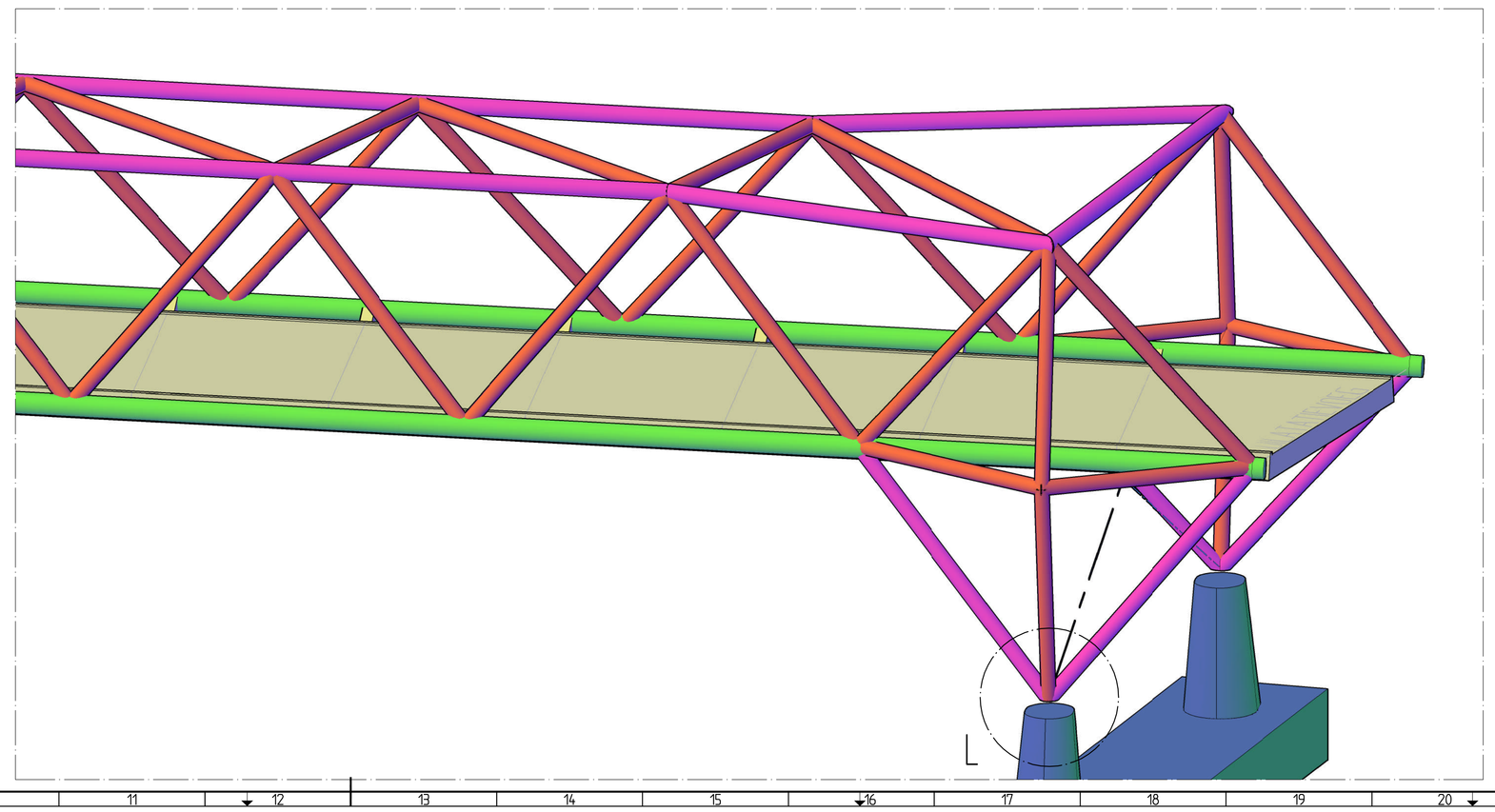

opmerkingen

peilmaten in m t.o.v. N.A.P. ; coördinaten in m ; overige maten in mm.
verkeersbelasting NEN 6706 en ROBK 6
staalkwaliteit buizen en kokerprofielen S355J2H NEN-EN 10025-2
staalkwaliteit ASB ligger: S355J2 NEN-EN 10025-2
staalkwaliteit platen S355J2 NEN-EN 10025-2
randbuis Φ355,6 gevuld met beton C28/35
lassen rondom en doorgaand uitvoeren
peilmaten bovenkant kolommen zijn geen ingemeten hoogtes maar theoretische hoogtes
voor ontwerp veiligheidsscherm zie tek. 002GFV-BT.007 (AA8P)

bijbehorende tekeningen :

regnr. INPA030310-T-002 Overzicht
regnr. INPA030310-T-003 Hoofdoverspanning
regnr. INPA030310-T-004 Aanbrug zijde Haarzuilens
regnr. INPA030310-T-005 Aanbrug zijde Maarssen
regnr. INPA030310-T-007 Hoofdoverspanning staaldetails (blad 1)
regnr. INPA030310-T-008 Hoofdoverspanning staaldetails (blad 2)

0 50 100

nr.	omschrijving wijziging	datum	paraaf
1	OPLEGDETAIL STEUNPUNT AS 1 EN 3	29-04-2011	

ministerie van infrastructuur en milieu/dienst — Rijkswaterstaat — uitvoerende
hoofdafdeling WV
afdeling WVB
bureau uitbesteding: Iv-Infra

RW 2 Ged. Maarssen - Oudenrijn
Verbreding Haarrijn - Spoorlijn

DO HOOFDOVERSPANNING STAALDETAILS
Fietsverbinding Maarssen
km. 53594

afk. par.
behoort bij UTV-06288E
in bladen, blad nr.
formaat A0
schaal 1:10

gesteld	R. Scholman	par.	d.d. 16-03-2011	projectcode
gecontroleerd	J.J. Wielders	par.	d.d. 16-03-2011	dossiercode
vrijgegeven		par.	d.d.	dienstcode

status DEFINITIEF versie 2 regnr. INPA030310-T-009