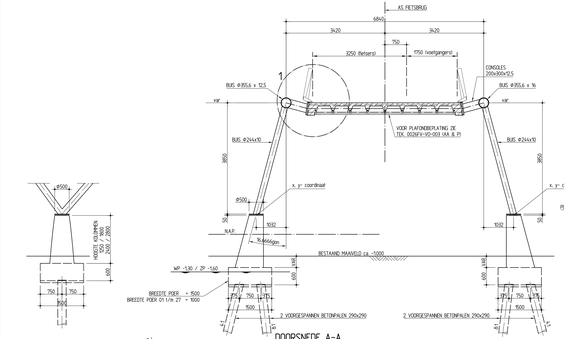

DOORSNEDE A-A
(SCHAAL 1:50)

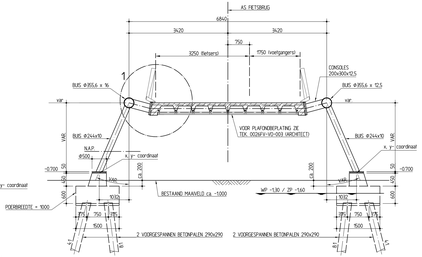

DOORSNEDE B-B
(SCHAAL 1:50)

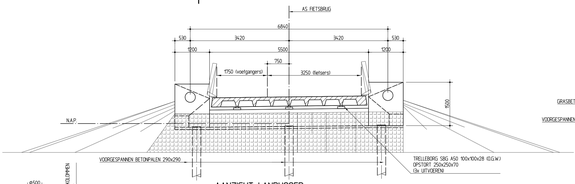

AANZICHT LANDHOOFD
(SCHAAL 1:50)

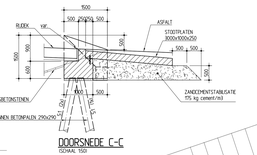

DOORSNEDE C-C
(SCHAAL 1:50)

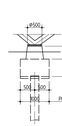

DOORSNEDE D-D
(SCHAAL 1:10)

DETAIL 1
(SCHAAL 1:20)