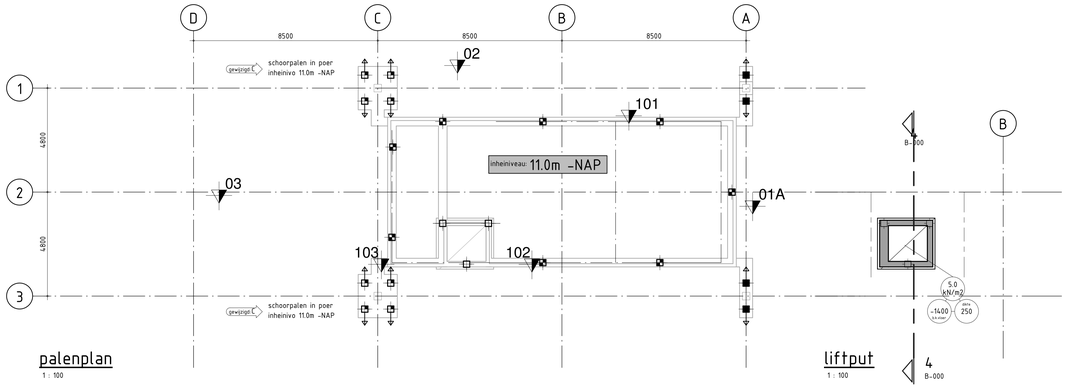

palenplan

1 : 100

liftput

1 : 100

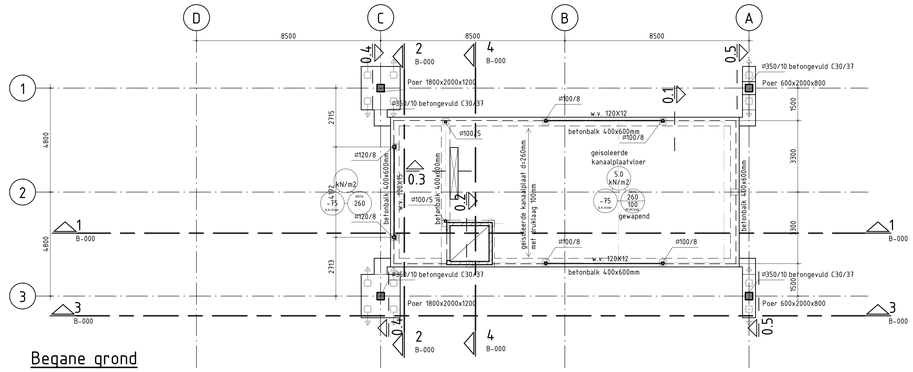

Begane grond

1 : 100

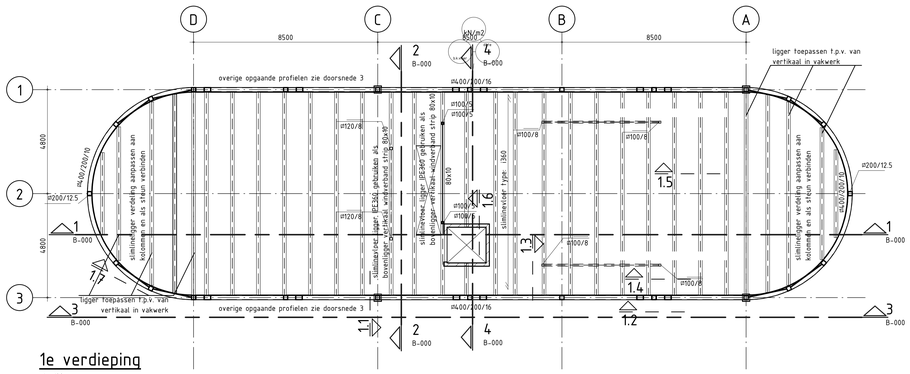

1e verdieping

1 : 100

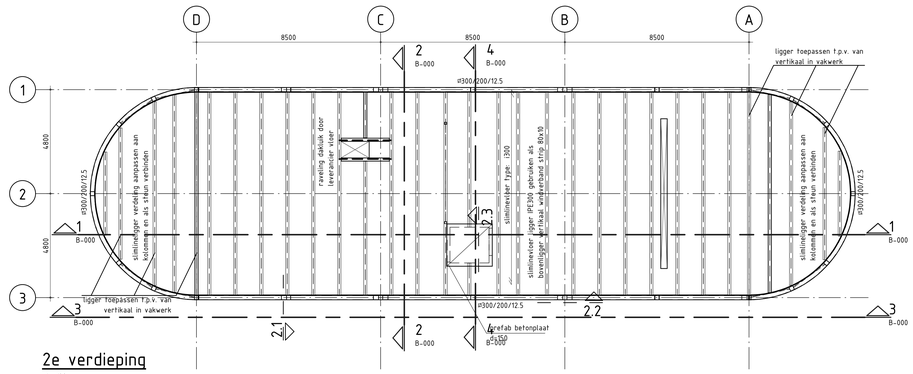

2e verdieping

1 : 100

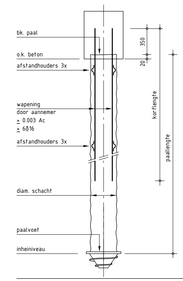

Peil = 680mm+ N.A.P. (te controleren door aannemer)

Afmetingen in mm, tenzij anders aangegeven.

Betonkwaliteit	: min. C28/35
Cementgehalte	: min. 350 kg/m³
Milieuklasse	: XC2, XA2
Staalkwaliteit wapening	: B 500
Dekking	: 60 mm

Palen fabricieren conform NVN 6374.

Paalberekening + wapeningskorf vlgs. opgave paalleverancier.
Deze gegevens ter controle aanbieden aan constructeur.

Alle palen na inbrengen akoestisch doormeten.
Deze gegevens aanbieden aan constructeur.

Alle palen na inbrengen inmeten.
Alle paalmisstanden doorgeven aan constructeur.

Paalkoppen na afstorten afstrijken en afdekken.

Trekpalen: Wapeningskorf over gehele paallengte aanbrengen.

gewijzigd **Schroefpaal met verloren punt (type Fundex)**

merk	aantal	afmeting paal schacht	afmeting paal lengte	inheiniveau t.o.v. N.A.P.	afheiniveau t.o.v. N.A.P.	rekenwaarde netto draagvermogen trek	rekenwaarde netto draagvermogen druk	horizontale paalbel.	b.k. paal t.o.v. peil	b.k. paal t.o.v. N.A.P.
	8	Ø380/450	-	-11000	n.v.t.	150kN	1000kN	30kN	-1735	-1055
	8	Ø380/450	Ø100/8	-11000	n.v.t.	150kN	1000kN	30kN	-1135	-455
	3	Ø380/450	-	-11000	n.v.t.	-	1000kN	30kN	-1630	-950
	4	Ø380/450	-	-11000	n.v.t.	-	1000kN	30kN	-1335	-655
totaal	23									

Schoorpalen schoorstand 1:10

kolommen Ø350x10 beton gevuld C30/37

RENVOOI SONDERINGEN

De gegevens op deze tekening zijn gebaseerd op het Grondonderzoek en Funderingsadvies dat verricht en opgesteld is door : Geomet
rapportnr. : AA.-12677.-2
datum : 24-10-2012
inhoud : sonderingen, funderingsadvies, situatie

Inheiniveau volgens gebieden aangegeven in plattegrond en/of gegevens uit palenstaat.

De op deze tekening aangegeven posities van de sonderingen, zijn gebaseerd op de situatietekening opgenomen in het hiernaast genoemde rapport.

: Plaats sondering met bijbehorend nummer.
: De plaats van de sonderingen dient ter indicatie.

LEGENDA

: Overspanningsrichting slimlinevloer
: Overspanningsrichting geisoleerde kanaalplaatvloer

RENVOOI KALKZANDSTEEN

Kwaliteit : CS20
Dikte : 100/150/214/250mm voor positie zie tekening (tenzij anders aangegeven)

Geldende voorschriften : TGB 6790, NPR 6791
Lijmkwaliteit : gem. representatieve druksterkte ≥ 12.5 N/mm² (tenzij anders aangegeven)
tekeningen te verwaardigen door aannemer wandaansluitingen vertand uitvoeren

RENVOOI STAALCONSTRUCTIE

Staalkwaliteit: S235 : Flens- en ronde buisprofielen (warmgewalst/warmgevormd)
S355 : Koker profielen
S355 : THQ liggers (tenzij anders aangegeven)
Bouten en moeren : 8.8
Ankers : 4.6 (tenzij anders aangegeven)

Staalconstructie vervaardigen volgens de NVN-ENV 1090-1:1999
Lasverbinding : Alle lassen ≥ 0.5x tf min.
Lasdraad aanpassen aan staalkwaliteit. (tenzij anders aangegeven.)
Oppervlakte behandeling : Conform bestektekst (tenzij anders aangegeven.)

RENVOOI BETONCONSTRUCTIE

Geldende voorschriften : VBC 1995 NEN 6720
NEN-EN 206-1 NEN 8005
VB Uitvoering 2002 NEN 6722

Constructiedeel	Betonkwaliteit:	Milieuklasse:	Dekking:
Keldervloer		Boven :	
		Onder :	
Kelderwand		Buiten :	
		Binnen :	
Kelderdek		Boven :	
		Onder	
Vloer	volgens leverancier	Boven : XC1, XD1	30
		Onder : XC2	25
Wand		Buiten :	
		Binnen	
Balk, Poer	C28/35	Boven : XC2, XF3	35
		Zij XC2, XF3	35
		Onder : XC2	35
Kolom		Rondom :	
Prefab			

Betondekking op buitenste wapening (opgave in millimeters).
Toeslagen t.g.v. oncontroleerbare vlakken zijn hierin verwerkt.
Maximaal toelaatbare maatafwijkingen: 5mm.

Kwaliteit betonstaal : FeB 500
Lassen verspringend aanbrengen.
Algemene gegevens :
Eventuele hulpwapening is niet getekend.
Werkvloeren minimaal betonkwaliteit C12/15, milieuklasse X0.
Voor aanvullende eisen zie bestek.
Opgave van alle ondersteunpeilingsvoorzieningen dienen door de aannemer te worden aangeleverd.

Eisen brandwerendheid. : (opgave in minuten)
Hoofddragconstructie : 30
Vloeren : 30
Wanden : 30

Lslengtes en Veankeringslengtes. (opgave in millimeters)
(Toepassen tenzij er op tekening anders is aangegeven)

staafdiameter:	Ø8	Ø10	Ø12	Ø14	Ø16	Ø20	Ø25	Ø32
min. lslengte	360	480	600	700	800	1000	1250	1650

omschrijving wijziging		datum	getekend
	E		
	D		
Paalsysteem gewijzigd naar Fundex	C	23-11-2012	AFS
Inheidiepte palen in vierpaalspoeren aangepast ivm advies GEOMET	B	14-08-2012	JCD
Windverbanden en horizontaal belasting palen gewijzigd	A	27-07-2012	HJS

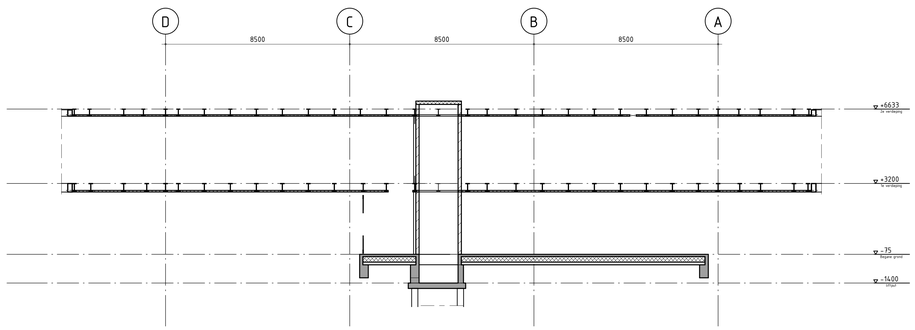

Drsn:1 -1

1 : 100

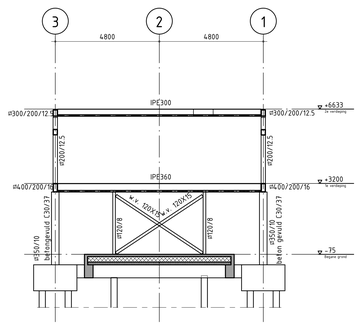

Drsn:2 -2

1 : 100

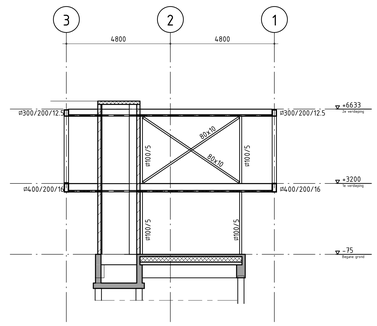

Drsn:4 -4

1 : 100

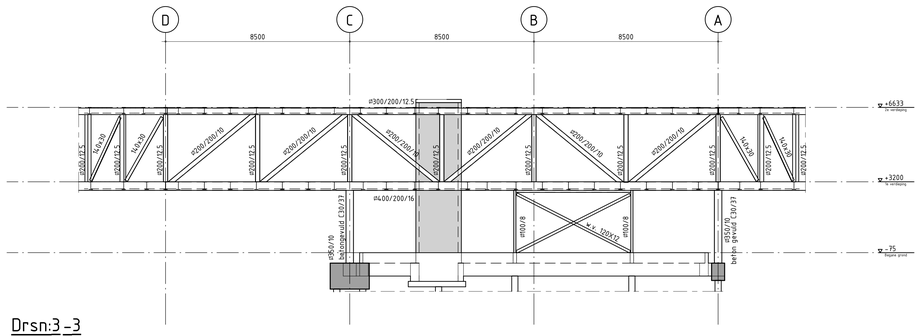

Drsn:3 -3

1 : 100

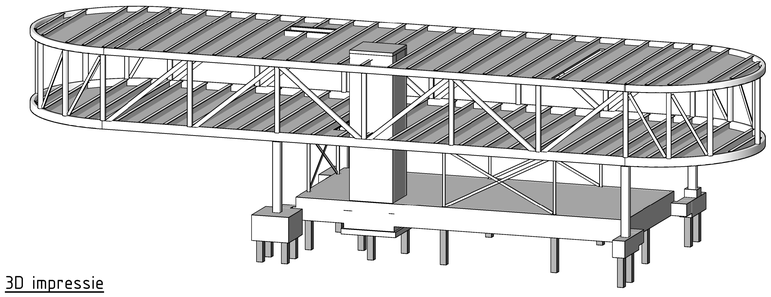

3D impressie

Pieters Bouwtechniek Utrecht BV
Kaap de Goede Hooplaan 7
Postbus 3283
Tel: 030-287 05 31
Email adres: pbt.utrecht@pieters.net
www.pietersbouwtechniek.nl

3526 AR Utrecht
3502 GG Utrecht
Fax: 030-287 05 33

PIETERS BOUWTECHNIEK

Bestek

ondertwerp	Palenplan t/m Dak, doorsneden
fomaat	A0
schaal	1 : 100
datum	22-12-2011
projectleider	J. Dijks
tekenaar	G. Ludekuse
projectnr.	211-040
tekeningnr.	B-000
versie	C

project
DBC Steekterpoort
opdrachtgever
Provincie Zuid Holland
architect
Blok Kats Van Veen Architecten