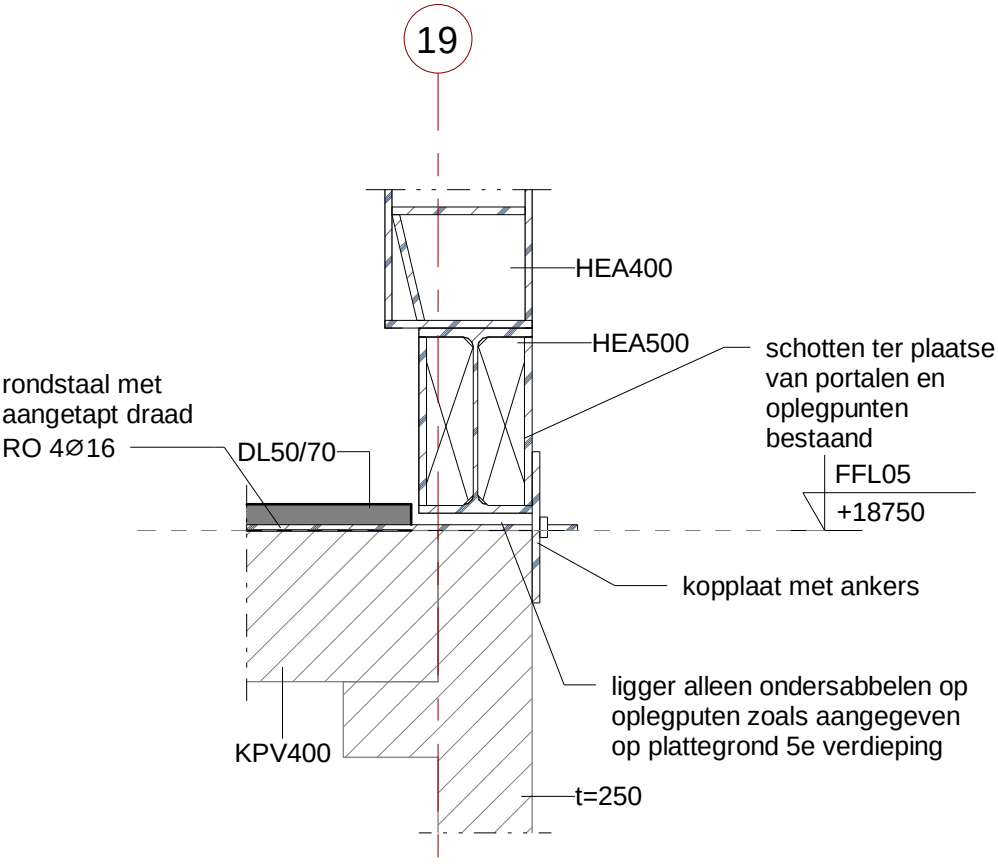
19
HEA400
HEA500
schotten ter plaatse
van portalen en
oplegpunten
bestaand
rondstaal met
aangetapt draad
RO 4∅16
DL50/70
FFL05
+18750
kopplaat met ankers
ligger alleen ondersabbelen op
oplegputen zoals aangegeven
op plattegrond 5e verdieping
KPV400
t=250