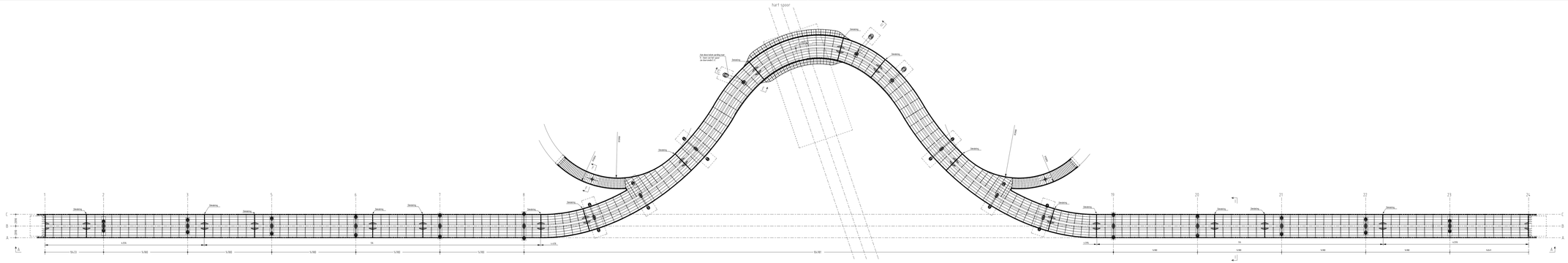

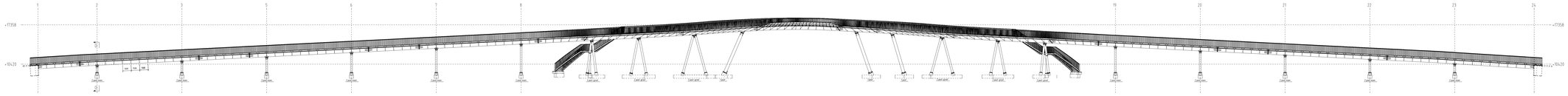

DUBBELE KOLOMMEN [323.9/12.5]

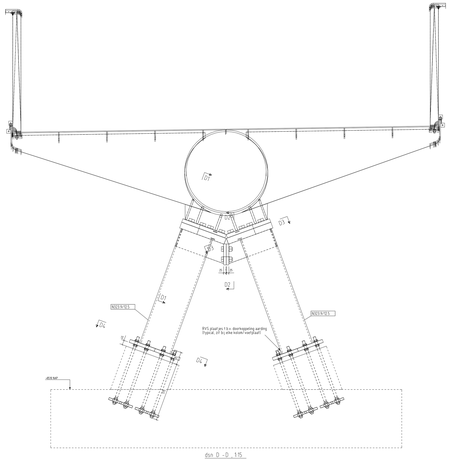

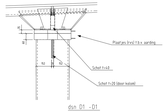

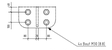

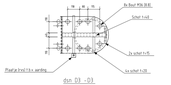

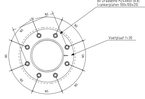

ENKELE KOLOMMEN [B508/12.5]

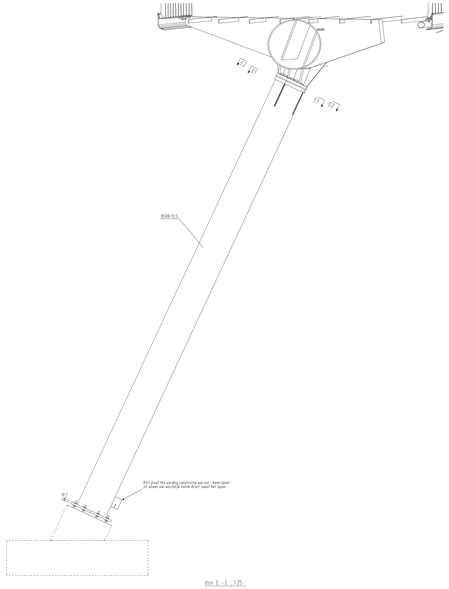

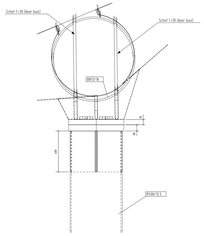

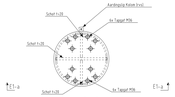

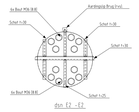

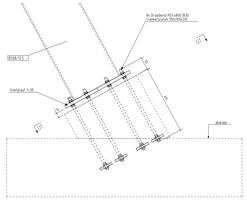

ENKELE KOLOM TRABPORDES [B323.9/12.5]

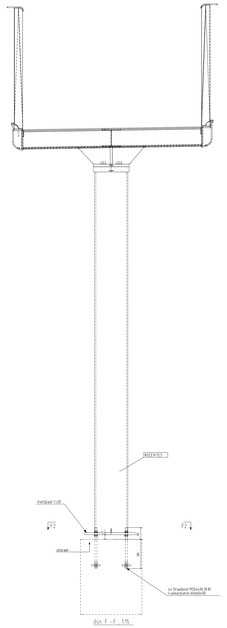

LET OP: STAALKWALITEIT: S355

Conservering staal:
conform conserveringsplan

Tekeningnummer: 72005-TEK-202	Revisie: 0	UBS	Tekenaar: RL
Status: UO			Datum: 29-03-2019
			Paraaf:
			Controleur:
			Datum:
			Paraaf:
			Autorisator:
			Datum:
			Paraaf:

Rev.	Datum	Tek.	Omschrijving

Lingedijk22.jpg — Strukton — HOOGHEEMRAADSCHAP RIJNWEST, BW — rdn_coordsystEtrs_GR.qs

R: UO

Deze tekening vervangt:

BRUG SPOORKRUISING "De Park Lingezegen"
OVERZICHT KOLOMMEN + VOETPLATEN

TRAJECT ARNHEM - ELST

ProRail

Formaat	Schaal
A0	zie Tek.
Gecontr.	Versie
	0
UO	

Auteursrechten voorbehouden. Niets uit deze tekening mag worden gekopieerd en/of openbaar gemaakt zonder voorafgaande schriftelijke toestemming van ProRail.
Alle rechten, waaronder die van octrooiaanvrage en/of -verlening, van de in deze tekening aangeboden of geopenbaarde uitvindingen blijven voorbehouden aan ProRail.
Indien ter uitvoering van een aanbieding of opdracht van ProRail deze tekening is verstrekt, dan mag deze uitsluitend worden gebruikt voor de uitvoering van die aanbieding of opdracht.