Conserverings- & Transportlijst

Fase naam	Afwerking	Commentaar	Opdrachtfase
CONS 16.1	PRIMER RAL7000 150µm + 1 LG AFLAK RAL7035 70µm	Bomen	
CONS 18.1	2 COMP ZFF PRIMER RAL vrij 150µm	THQ-ligger en UNP's + kolommen (bordes)	
CONS 18.9	N.V.T.	ankers	
CONS 21.1	2 COMP ZFF PRIMER RAL VRIJ 150µm	Loopbrug en trappen	
CONS 21.2	PRIMER RAL7000 150µm + 1 LG AFLAK RAL7035 70µm	0	
ANK 21.9	N.V.T.	ankers	
VV 1003	VERDIEPINGSVLOER	0	
HO 1008	HOUT	0	

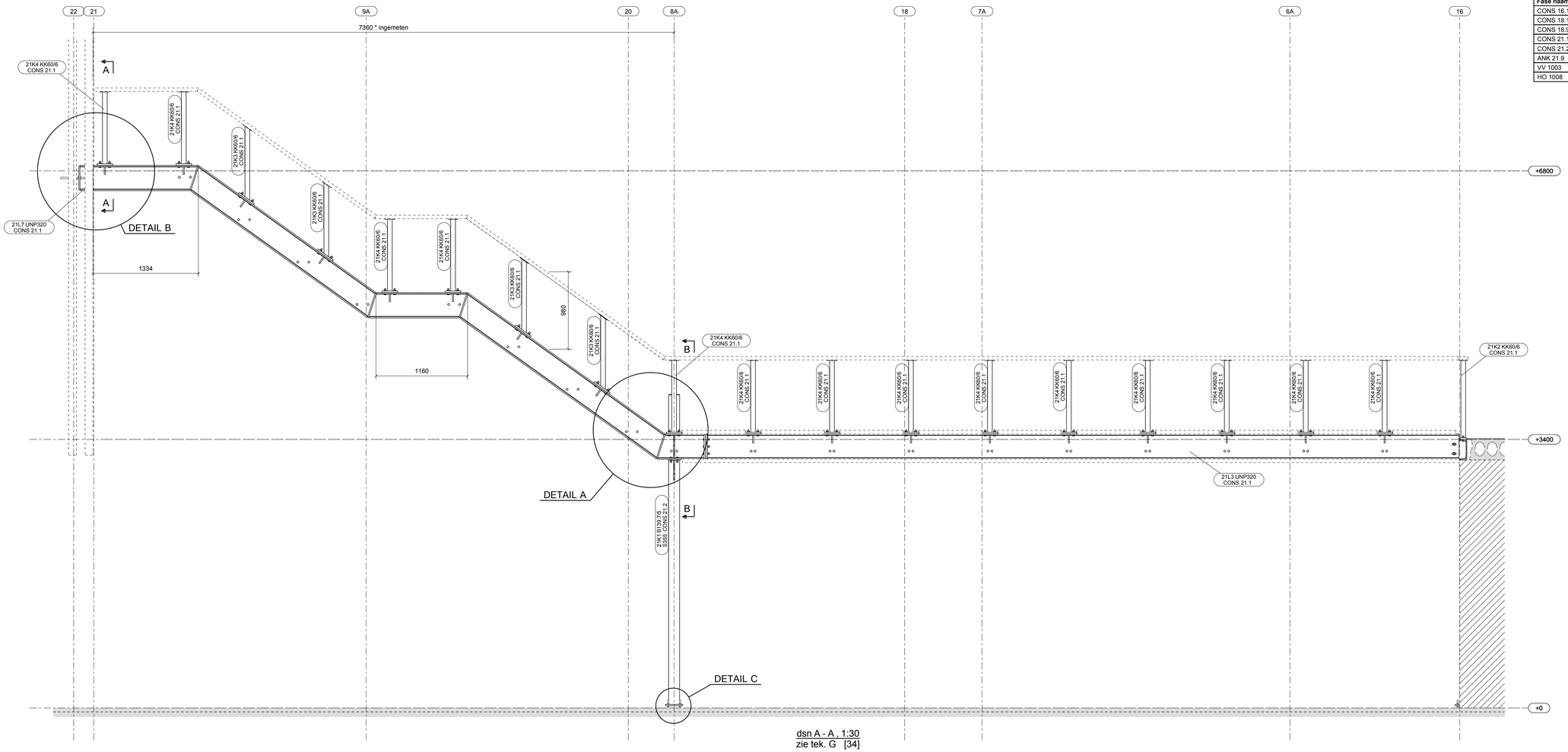

dsn A - A , 1:30
zie tek. G [34]

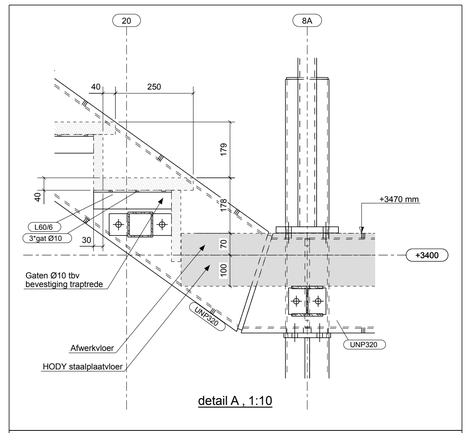

detail A , 1:10

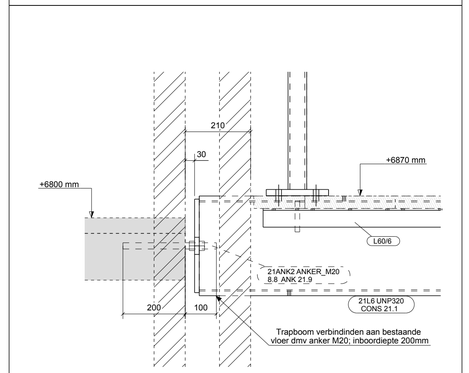

detail B , 1:10

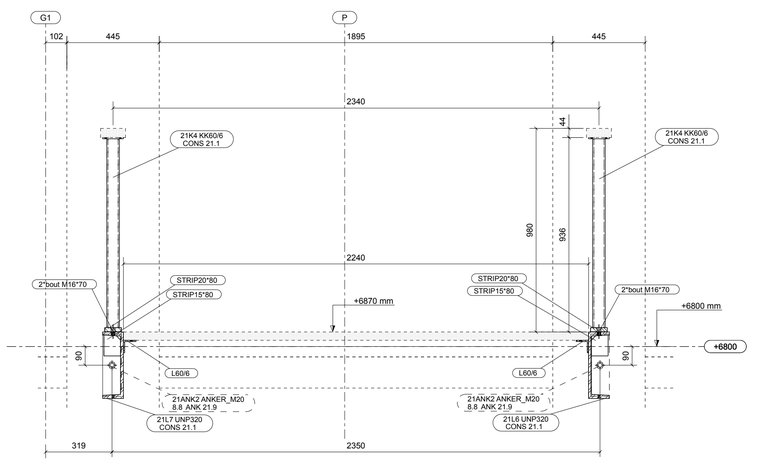

dsn A - A , 1:15

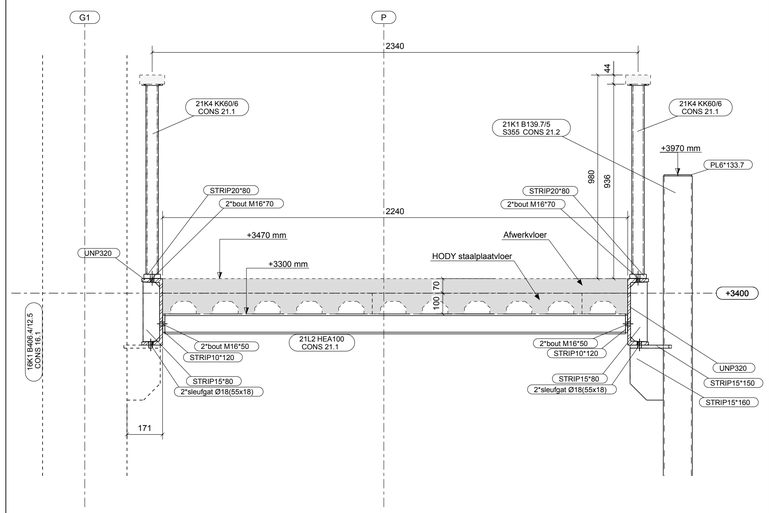

dsn B - B , 1:15

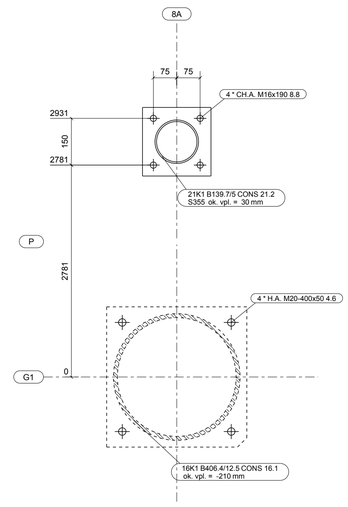

dsn C - C , 1:10

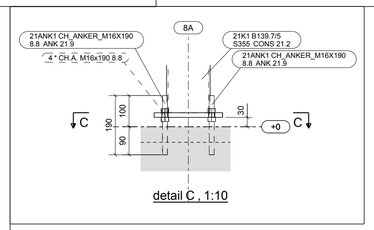

detail C , 1:10

DEFINITIEF

Rev. nr.	Rev. fase	Revisie omschrijving		Rev. datum
2	-	DEFINITIEF	Thom	20-01-2017
1	-	VOORLOPIG	Thom	15-12-2016

Opdrachtgever: Aannemersbedrijf Ooijevaar BV

Hoofdconstructeur: Van Rossum Raadgevende Ingenieurs BV

Werk: Comenius Lyceum Amsterdam

Adres: Jacob Geelstraat 38 1065 VT Amsterdam

Onderwerp: Aanzicht loopbrug + trap

Getekend: Thom Spaansen
Schaal: zie aanzicht
Formaat: A1

FASE 21

Materiaal:	S235	(met kerfslagwaarde:	JR of J0)	T.A.V.
Lassen:	*zie werkplaatstek.*	Bouten:	8.8-THVZ gerold	T.A.V.
Algemeen:	S235 a = 0,38 x t	S355 a = 0,44 x t		T.A.V.

VIC OBDAM
BOUWEN BEGINT MET STAAL
T: 0226-453 044 (algemeen)
T: 0226-363 690 (tekenkamer)

Projectnummer: 260175
Tekening: G [35]

Tekla Structures model: 260175_Ooijevaar_Comenius_Lyceum